VISIT…

КУХНЯ ПРИЦЕПНАЯ КП-130.11

ТЕХНИЧЕСКОЕ ОПИСАНИЕ
И ИНСТРУКЦИЯ ПО ЭКСПЛУАТАЦИИ
ТО 1446-77

КУХНЯ ПРИЦЕПНАЯ КП-130.11

ТЕХНИЧЕСКОЕ ОПИСАНИЕ
И ИНСТРУКЦИЯ ПО ЭКСПЛУАТАЦИИ
ТО 1446-77

СОДЕРЖАНИЕ

	Стр.
Введение	3
1. Назначение	3
2. Технические данные	4
3. Состав кухни	5
4. Устройство и работа кухни	6
5 Устройство и работа составных частей	7
6. Контрольно-измерительные приборы	11
7. Инструмент и принадлежности	11
8. Общие указания	13
9. Указание мер безопасности	13
10. Порядок установки	14
11. Подготовка к работе	16
12. Порядок работы	17
13. Характерные неисправности и методы их устранения	21
14. Техническое обслуживание	22
15. Правила хранения, консервации, расконсервация	24
16. Маркирование, пломбирование, упаковка, тара	30
17. Транспортирование	31
18. Карта смазки	32

ВВЕДЕНИЕ

Техническое описание и инструкция по эксплуатации предназначены для изучения устройства и работы кухни прицепной КП-130.11 (в дальнейшем — кухня), обеспечения правильной эксплуатации и полного использования ее технических возможностей.

При изучении кухни, кроме общих видов и схем (см. рис. 1-8) дополнительно используйте следующие документы:

—ПС 1815-81 — паспорт форсунки кухонной ФК-01;

—8912 0000011 РЭ — руководство по эксплуатации шасси под специальный кухонный прицеп модели ГКБ-8912.

1. НАЗНАЧЕНИЕ

1.1. Кухня прицепная КП-130.11, в дальнейшем именуемая кухней, предназначена для обеспечения 3-разового приготовления и транспортировки горячей пищи из 2-х блюд и кипятка подразделениям в составе до 130 человек в полевых условиях как на месте, так и в движении.

1.2. Кухня может буксироваться по дорогам всех категорий с креном не более 30 градусов. При этом допускаются удары и толчки с ускорением не более 2 д. Основным тягачом кухни является грузовой автомобиль ГАЗ-66.

1.3. Тепловой блок может применяться для приготовления пищи в снятом с шасси состоянии с установкой его на открытой площадке или в помещении.

1.4. Кухня рассчитана на эксплуатацию при температуре окружающего воздуха от +10°С до —10°С.

2. ТЕХНИЧЕСКИЕ ДАННЫЕ

2.1. Количество котлов, шт.:	
—для приготовления первых блюд	—2х100 л/80 л*
—для приготовления вторых блюд	—1х85 л/70 л*
—для кипятка	—1х100 л/80 л*
2.2. Емкость духового шкафа, куб. м	—0,025
2.3. Емкость водонагревателя, л	—36
2.4. Емкость топливных баков, л	—50
2.5. Емкость резервного топливного бака (в раме шасси), л	—65
2.6. Виды топлива:	
—жидкое	—дизельное топливо, керосин
—твердое	—дрова
2.7. Время закипания котлов, мин.:	
—на жидком топливе	—от 55 до 65
—на твердом топливе	—от 65 до 90
2.8. Расход сжатого воздуха при избыточном давлении 1,5 кгс/кв. см на 3-х разовое приготовление пищи, куб. м	—0,07
Максимально допустимое давление воздуха в системе, кгс/ кв. см	—2,0
2.9. Расход жидкого топлива на 3-х разовое приготовление пищи, кг	—35
2.10. Расход твердого топлива на 3-х разовое приготовление пищи (дрова влажностью 30—35 проц.), кг	—100
2.11. Масса кухни, кг	
—в неснаряженном состоянии	—1300
—в снаряженном состоянии (с заполненными котлами и топливными баками)	—1890

2.12. Высота до горловины котлов, мм —1320

2.13. Габариты, мм

—длина —3705

—ширина —2230

—высота

—в транспортном положении —1650

—в рабочем положении —3380

ПРИМЕЧАНИЕ: *—в числителе указана полная емкость, в знаменателе — рабочая (с учетом парового пространства).

3. СОСТАВ КУХНИ

3.1. Оборудование кухни состоит из основного и вспомогательного.

Основное оборудование — шасси под спецприцеп, тепловой блок, тепловое оборудование и топливная система.

К вспомогательному оборудованию относятся комплекты запасных частей инструмента и принадлежностей.

3.2. Перечень и количество оборудования, входящего в комплект кухни:

—шасси под спецприцеп —1

тепловой блок —1

тепловое оборудование:

—котлы для первых блюд и кипятка с паровыпускными клапанами, шт.: —3

—котел для вторых блюд с паровыпускным клапаном, шт.: —1

—водонагреватель, шт. —1

—жаровня духового шкафа, шт. —2

топливная система:

—баки для топлива с указателем уровня, шт. —2

рессивер, шт. —1

—расширитель, шт. —1

—пульт управления, шт. —1

форсунка, шт.:

—рабочая —2

—запасная —1

Вспомогательное оборудование:

—ящик для принадлежностей, шт. —1

—ящик для продовольствия, шт. —1

—палатка с каркасом, шт. —1

—стол складной, шт. —1

4. УСТРОЙСТВО И РАБОТА КУХНИ

Рис. 1 и 2

На шасси 1 размещается тепловой блок кухни 2 с топливной системой 3 и ящик для принадлежностей 4. Для защиты поверхностей котлов от пыли и грязи их горловины закрыты крышкой 5, шарнирноскрепленной с тепловым блоком складными стойками с замками 12. Для установки в стационарное положение кухня снабжена четырьмя откидными стойками 7, регулирующимися по высоте с помощью винтовых опор. Тепловой блок скреплен с рамой 11 шасси четырьмя специальными откидными болтами 10, закрепленными на раме шасси.

Шасси снабжено механизмом изменения высоты рамы, состоящим из двух винтовых стяжек тросов 14, позволяющим производить разделение теплового блока и шасси за время не более 5 мин. (см. 8912—0000011 РЭ).

Кухня оборудована электрической сигнализацией, отвечающей требованиям, предъявляемым к автоприцепам.

При работе кухни в топках сжигается жидкое топливо с помощью форсунок или различные виды твердого топлива. Продукты сгорания обогревают котлы, водонагреватель, духовой шкаф и удаляются от очага кухни через дымовую трубу естественной тягой.

Технологические операции по приготовлению пищи осуществляются в котлах и жаровнях духового шкафа.

Горячая вода из водонагревателя используется в процессе работы для технологических и санитарно-технических целей.

5. УСТРОЙСТВО И РАБОТА СОСТАВНЫХ ЧАСТЕЙ

5.1. Шасси под специальный кухонный прицеп модели ГКБ-8912. См. руководство по эксплуатации 8912—0000011 РЭ.

5.2. Тепловой блок кухни (см. рис. 3) состоит из следующих основных сборочных единиц: очага (каркаса) 1 с облицовкой 2 и изоляцией 3, огневых коробок 4 с зольниками 15, духового шкафа 5, водонагревателя 6, котлов и др. сборочных единиц и деталей.

Все сборочные единицы теплового блока кухни смонтированы на каркасе. Внутренние полости стенок каркаса заполнены теплоизоляционным материалом. Снаружи каркас закрыт облицовками 2. Верхняя панель очага имеет четыре прямоугольных проема для установки котлов. В задней части очага, справа от вытяжной трубы 8, вмонтирован водонагреватель с заливной горловиной 9 и сливным краном 10. Слева от трубы находится духовой шкаф 5 с направляющими для установки жаровень 11.

Шкаф закрывается дверкой 12, установленной на оси 13 и замыкается двумя зажимами 14. Внутренняя полость очага разделена вертикальной стенкой на два самостоятельных отсека, оборудованных топками. Один отсек включает в себя два котла для первых блюд и духовой шкаф, второй — котел для второго блюда, котел для кипятка и водонагреватель.

Тепловой блок кухни выполнен с обратным газоходом, для чего каждый отсек разделен горизонтальной перегородкой с проемами для котлов. Снизу каждого отсека крепится огневая коробка 4. Низ коробки образует зольник 15, в верхней части которого размещен колосник. Дно зольника выполнено в виде жалюзи с приводом, рукоятка которого выведена на переднюю стенку огневой коробки. На передней стенке огневой коробки имеется проем для установки форсунки. При сжигании твердого топлива вместо форсунок устанавливаются дверки, входящие в комплект кухни.

5.3. Котлы для первых блюд и кипятка (рис. 4.) изготовлены из нержавеющей стали. Для выемки котла из очага к котлу приварены две ручки 1. Для установки и закрепления котла в проеме очага на котле имеется пояс 2 с четырьмя отверстиями. Котел закрывается круглой крышкой 3, установленной на плавающем прижиме 4. В качестве уплотнения служат сопрягающиеся конические поверхности крышки и котла. Крышка снабжена паровыпускным клапаном 5. Полная емкость котла 100 литров.

Котел для вторых блюд (рис. 5) выполнен с двойными стенками, между которыми залит промежуточный теплоноситель (масло МТ 16П). По остальным элементам конструкции он аналогичен котлу для первых блюд и имеет одинаковые с ним наружные габаритные размеры.

Полная емкость котла для вторых блюд 85 литров. Для заливки теплоносителя котел оборудован заливной горловиной 6 с пробкой-сапуном 7 и измерителем уровня 8.

5.4. Топливная система для жидкого топлива (рис.6) состоит из двух топливных баков 30, рессивера сжатого воздуха 1, пульта управления 5, фильтра 14, форсунок 28, крана 6, трубопроводов и соединительной арматуры. Рессивер выполнен из труб прямоугольного сечения и одновременно является рамой. На одном из баков смонтирован расширитель воздуха 31, указатель уровня топлива и заливная горловина 33.

Пульт управления 5 смонтирован в специальном шкафу и состоит из манометра4, крана 6, соединительной арматуры и позволяет управлять работой всей топливной системы кухни.

5.5. Вспомогательное оборудование.

Складной стол состоит из 2-х откидных ножек и столешницы из нержавеющей стали.

Палатка (рис. 8), площадью 15 кв. метров, служит для укрытия повара и кухни от атмосферных осадков и ветра. Палатка состоит из каркаса, верха палатки 1 с отверстием для дымогарной трубы, полы пристегиваемой 2, кольев 3, приколышей 4, натяжек 5. Каркас палатки изготовлен из стальных труб и имеет четыре стойки 6, соединенных поперечинами 11, и одну центральную регулируемую стойку 7.

Центральная стойка 7 крепится в кронштейне рессивера очага кухни.

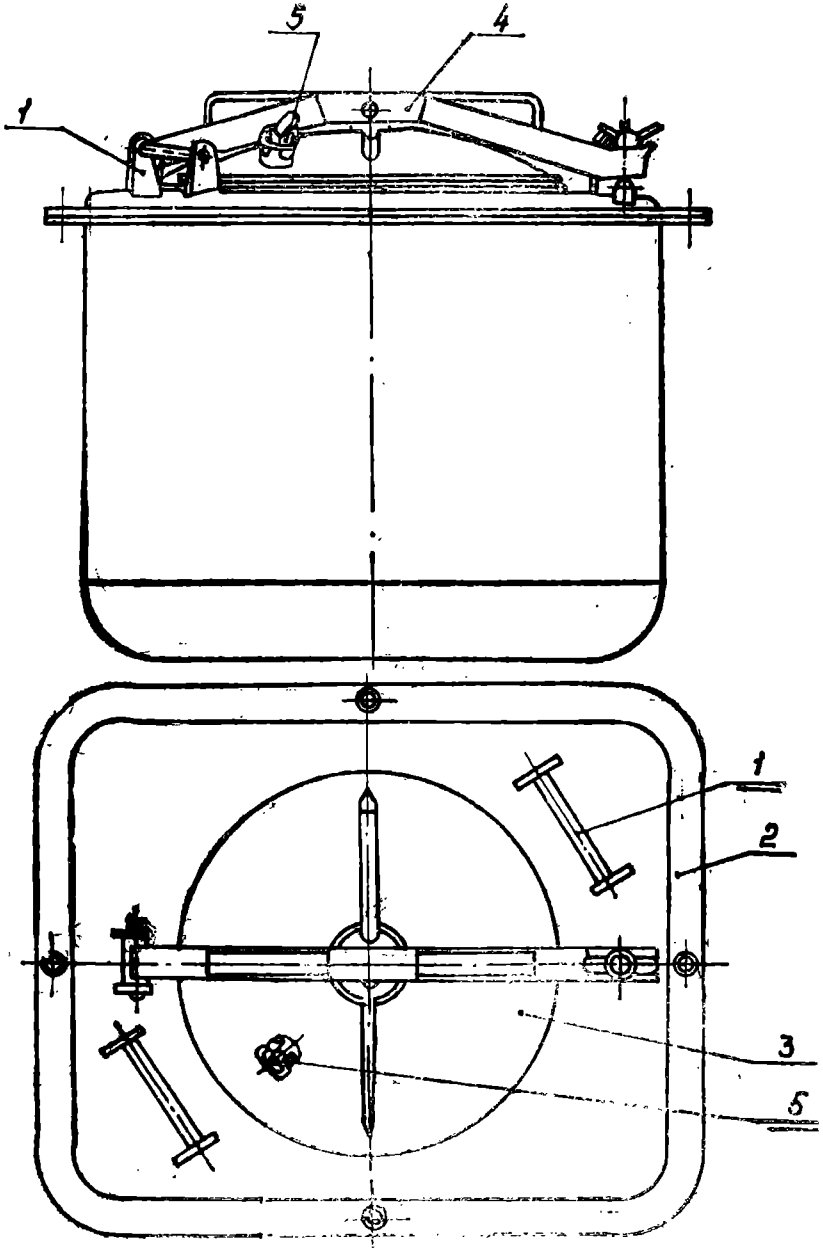

Рис. 4. Котел для первых блюд и кипятка

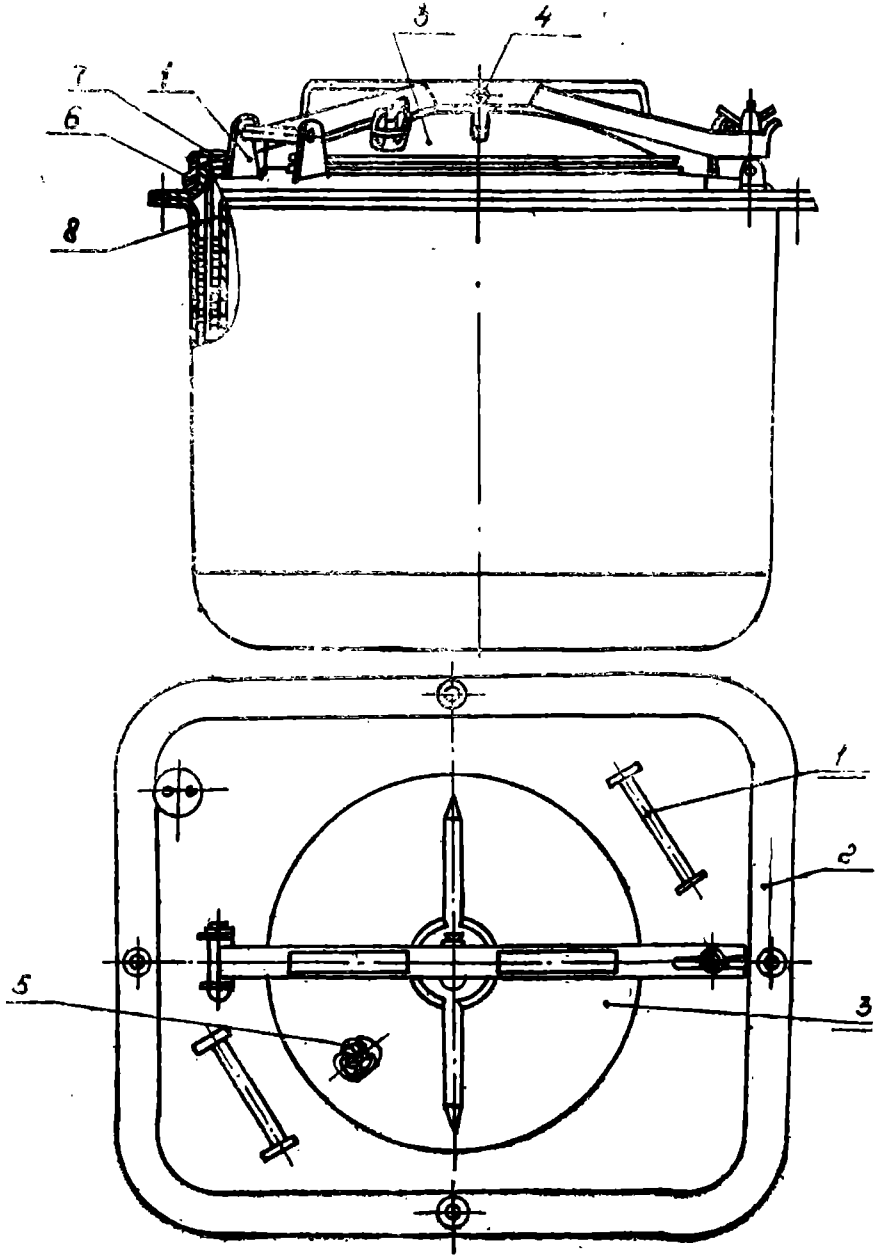

Рис. 5. Котел для вторых блюд

6. КОНТРОЛЬНО-ИЗМЕРИТЕЛЬНЫЕ ПРИБОРЫ

В состав кухни (рис. 6) входят: манометр 4 для измерения давления в ресивере (до 10 кгс/см^2), тип — МТП-60-6х2.5; манометр шинной МД-231 для измерения давления в шинах.

7. ИНСТРУМЕНТ И ПРИНАДЛЕЖНОСТИ

7.1. В состав кухни входят инструмент и принадлежности, которые размещены в ящике для принадлежностей (рис. 7), смонтированном на кронштейнах каркаса.

7.2. Для крепления инструмента и принадлежностей в ящике предусмотрены установочные элементы и стяжные ремни.

7.3. В ящике для принадлежностей уложены:

—дверки топки (2 шт.);

—форсунка кухонная;

—ручной воздушный насос (автомобильный) со шлангом длиной 950 мм — для накачивания воздуха в ресивере;

—фонарь керосиновый ветроустойчивый для освещения рабочего места в ночное время (укладывается с поднятой крышкой);

—воронка с фильтром (для заливки топлива в баки);

—кочерга, используемая при работе на твердом топливе;

—топор — для приготовления дров и хозяйственных нужд;

—решетка колосниковая;

—пила для приготовления дров;

—черпак для раздачи пищи;

—вилка для вынимания мяса;

—веселка деревянная для перемешивания пищи;

—доска для разделки продуктов;

—щетка для мытья котлов;

—ложка разливательная;

—консервовскрыватель;

—вилка трапжирная для раскладки мяса;

нож хозяйственный (L=325 – 360 мм);

нож хозяйственный (L=205– 240 мм) — 2 шт.;

—канистра 10 л для хранения растительного масла и др. жидких пищевых продуктов;

—банка для жиров;

—два ведра емкостью 10 л;

—рукомойник с крышкой;

—бензин рычажный;

—шайба специальная (2 шт.);

—проставка выключения подвески (2 шт.);
—грузовой распределитель;
—манометр шинный МД-231;
—ключ гаечный 130-3924038;
—ключ гаечный 55 (8301—3900104);
—упор противооткатный (2 шт.);
—запасная медная трубка для топливной системы;
—ложка для снятия пены (шумовка);
—кастрюля с крышкой 10 л;
—сумка инструментальная брезентовая, в которую укладываются следующие инструменты:
—запальник для розжига форсунок (2 шт.);
—игла для чистки сопла форсунки (3 шт.);
—ключ 17х19;
—ключ 22х24;
—ключ 27х30;
—брусок для заточки ножей;
—напильник трехгранный с ручкой.

В ящике для принадлежностей уложены также следующие запасные части:
—винт прижимной;
—гайка прижимная;
—гайка накидная 1-8 (6 шт.);
—клапан паровыпускной;
—кольцо клапана фильтра (2 шт.);
—калпачок-ключик;
—кран ПП6-1 (Кр25);
—манометр;
—муфта конусная 8 (6 шт.);
—прокладка сопла газового (3 шт.);
—прокладка крышки фильтра (4 шт.);
—топливопровод форсунки левый;
—топливопровод форсунки правый;
—сопло газовое (3 шт.);
—шнур асбестовый (3 м).

7.4. В состав кухни входят перевозимые в кузове автомобиля каркас палатки и ящик для продовольствия, в который укладываются: 2 канистры емкостью по 20 л, палатка, судок для мяса и стол складной.

ИНСТРУКЦИЯ ПО ЭКСПЛУАТАЦИИ

8. ОБЩИЕ УКАЗАНИЯ

8.1. Успешная и длительная эксплуатация кухни возможна лишь при знании и строгом соблюдении обслуживающим персоналом всех правил и указаний настоящей инструкции.

8.2. Кухня поступает с завода-изготовителя полностью собранной и законсервированной. Расконсервацию производите в полном соответствии с требованиями раздела 15 настоящей инструкции.

9. УКАЗАНИЕ МЕР БЕЗОПАСНОСТИ

9.1. Кухня должна обслуживаться лицами, прошедшими специальную подготовку и инструктаж, и проработавшими на ней в качестве стажера не менее 50 часов.

9.2. Соблюдайте правила противопожарной безопасности при хранении и использовании жидкого топлива, не допускайте его разлива.

9.3. Производите ремонт и обслуживание составных частей только на неработающей и остывшей кухне.

9.4. Проверяйте наличие воды в водонагревателе и всех котлах перед каждым розжигом форсунок. В зимнее время при отрицательной температуре, по окончании работы слейте воду из водонагревателя и опорожните котлы. Сливайте воду из всех емкостей кухни при прекращении топки в зимних условиях (при отрицательной температуре).

9.5. Проверьте перед началом работы работоспособность паровыпускных клапанов котлов и при необходимости прочистите их.

9.6. Во время движения кухни:

а) все дверки должны быть закрыты;

б) крышки котлов плотно закрыты;

в) труба дымовая должна находиться в опущенном положении.

9.7. При обслуживании кухни соблюдайте ряд приемов, переходящих в профессиональные привычки:

—следите, чтобы при выкладывании овощей в жаровню в кипящий жир не попала вода;

—после закипания воды в котлах, перекройте запорной иглой в вентиле форсунки отверстие подачи топлива, обеспечив режим «тихого кипения»;

—открывайте крышки котлов с горячей пищей осторожно, соблюдая следующие правила:

а) медленно отпустите зажимную гайку и, не отводя вниз откидной болт, с небольшим усилием, несколько раз приподнимите крышку котла и «стравите» пар;

б) отведите откидной болт;

в) откройте крышку котла.

9.8. Манометр кухни должен периодически, но не реже одного раза в год проверяться и тарироваться.

9.9. КАТЕГОРИЧЕСКИ ЗАПРЕЩАЕТСЯ:

—гасить огонь в топке водой;

—разжигать форсунки при заполнении котлов и водогрейного бака менее чем на 50 процентов объема;

—эксплуатировать кухню в отцепленном от тягача состоянии без установки противооткатных упоров;

—сжигать все виды жидкого топлива при работе кухни КП-130-11, установленной в железнодорожном вагоне или другом помещении с деревянными полами и строительными конструкциями;

—применять бензин в качестве топлива (особенно при розжиге);

—создавать давление в топливных баках более 2 кгс/см^2;

—применять любой вид жидкого топлива для «улучшения» сжигания твердого топлива;

—оставлять без присмотра работающую кухню;

—производить замену форсунок при наличии избыточного давления в топливной системе;

—открывать крышки котлов раньше, чем через 2 минуты после перевода форсунок на режим «тихого кипения» и выпуска пара через паровыпускные клапана;

—оставлять открытыми запорные вентили форсунок при неработающих форсунках.

10. ПОРЯДОК УСТАНОВКИ

10.1. При работе кухни на шасси (рис. 1 и 2):

—остановите тягач с кухней на горизонтальной площадке;

—установите в рабочее положение переднее опорное устройство;

—расцепите страховочные цепи;

—расцепите кухню с тягачом и отрегулируйте при помощи заводной рукоятки автомобиля-тягача высоту переднего опорного устройства, обеспечив горизонтальное расположение кухни;

—откиньте две стойки в задней части кухни, зафиксируйте их в вертикальном положении и при помощи винтовых регулируемых опор обеспечьте устойчивое равновесие кухни;

—предохраните кухню от самопроизвольного скатывания в сторону имеющихся вдоль продольной оси кухни уклонов противооткатными упорами.

10.2. Для стационарной работы целесообразно кухню снять с ходовой части. Для этого:

—отверните гайки и откиньте 4 откидных болта 10 крепления кухни к раме шасси;

—откиньте стойки 7, зафиксируйте их в вертикальном положении и с помощью рукояток выдвиньте винтовые опоры до упора с поверхностью;

—закрепите трос 14 свободным концом к рычагу колеса и приводной рукояткой от автомобиля, вращая винт, измените монтажную высоту рамы с целью более удобного выкатывания (подкатывания) шасси под кухню (см. 8912—0000011 РЭ);

—выдвиньте ходовую часть;

— с помощью винтовых опор, для удобства обслуживания, опустите кухню в нижнее положение и выставьте горизонтально.

10.3. Установка кухни на ходовую часть производится в обратном порядке пункта 10.2.

10.4. Установка палатки производится в следующем порядке (рис. 8):

—вверните среднюю стойку 7 в опорную втулку на кронштейне ресивера;

—поднимите дымовую трубу;

—набросьте верх палатки 1 на каркас, пропустив в проем трубу кухни;

—установите угловые стойки 6 (4 шт.), соедините их поперечинами 11 и наденьте люверсы на наконечники стоек;

—вбейте прочно в грунт колья 3 (по диагонали верха палатки на расстоянии 1,5 — 2 м от углов);

—зацепите натяжки 5 за угловые петли верха палатки 9 и предварительно закрепите за колья 3; полу 2 к верху палатки 1;

—закопайте клеванты 8,

—установите листы дымоходного отверстия и стекло (раму) окна;

закрепите натяжки 5 так, чтобы верх палатки равномерно натянулся;

—натяните среднюю часть верха палатки 1 с помощью центральной стойки 7;

—натяните полу и закрепите к грунту приколышами 10;

—прокопайте канавки для стока дождевой воды, на расстоянии 10—15 см от полы по всему периметру палатки;

в зимний период, перед установкой палатки, площадку очистите от снега;

—после установки палатки снег подгребите к стенкам палатки.

11. ПОДГОТОВКА К РАБОТЕ

11.1. Поднимите и зафиксируйте трубу.

11.2. Поднимите и зафиксируйте в нужном положении крышу кухни.

11.3. Откройте ящик для принадлежностей и возьмите необходимый инструмент и принадлежности.

11.4. Подготовка к работе (рис. 6) топливной системы: при работе на жидком топливе этот процесс заключается в заправке баков 30 топливом, а рессивера 1 — сжатым воздухом. Топливные баки заполняются:

—в зимнее время — топливо зимнее З, ГОСТ 305-82;

—в летнее время — топливо летнее Л, ГОСТ 305-82 или керосин осветительной марки КО-30 ГОСТ 4753-68.

Последовательность операции следующая:

—отверните пробку заливной горловины 33 и налейте через специальную воронку топливо, контролируя уровень через стекло в торце бака;

—заверните пробку горловины;

—снимите колпачок-ключик 35;

—подсоедините шланг насоса 37 для подачи воздуха в рессивер 1;

—откройте кран подачи воздуха в рессивер. Закачку воздуха в рессивер лучше производить от компрессора буксирующего автомобиля, но можно пользоваться для этой цели исключительно ручным автомобильным насосом. Закачка производится до давления 2 кгс/см², которое контролируется по показаниям манометра 4;

—закройте кран 6 подачи воздуха в рессивер, отсоедините шланг, заверните колпачок-ключик;

—откройте кран 6 подачи воздуха в топливные баки.

Топливная система готова к работе. Для обеспечения готовности кухни к эксплуатации топливная система должна быть всегда заполнена топливом и воздухом. Эксплуатация форсунок — см. ПС 1845-81.

Для подготовки к работе кухни на твердом топливе последовательность операций следующая:

—убедитесь в том, что в системе нет избыточного давления и запорный вентиль форсунки 28 закрыт, отсоедините топливопроводы 20 форсунки 28 от штуцеров;

—установите на конец топливопровода заглушку;

—расстопорите и выньте ось рамки форсунки;

—извлеките форсунку из топочного пространства;

—установите на люк дверцу и укрепите ее с помощью оси и защелки;

—снятые форсунки очистите от сажи и уложите в ящик для принадлежностей.

11.5. Подготовка к работе теплового оборудования заключается в заполнении в соответствии с потребностью всех котлов и водонагревателей водой, но не менее чем на 50 процентов уровня и проверку работоспособности паровыпускных клапанов.

12. ПОРЯДОК РАБОТЫ

Кухня должна обслуживаться поваром, в обязанности которого входит приготовление и раздача пищи, и вспомогательным персоналом, который производит заправку, топку, регулировку и мелкий ремонт. В техническом обслуживании кухни принимает участие водитель тягача.

12.1.1. Режим максимальной теплоотдачи.

Этот режим соответствует наибольшему расходу топлива и продолжается до момента первоначального закипания воды во всех котлах. Ориентировочное время закипания воды в котлах:

—при заправке котлов первых блюд по 80 л, а вторых блюд — 75 л — 55—65 минут.

Рекомендуется при работе форсунки держать закрытыми дверцы околотопочного пространства и жалюзи зольника.

12.1.2. Режим для «тихого кипения» в котлах.

После первоначального закипания воды в котлах работа форсунки переводится на менее интенсивный режим, для че-

го вращением маховика запорного вентиля уменьшается подача топлива. Продолжительность этого режима зависит от технологии приготовления пищи.

При доведении пищи до полуготовности можно выключить одну или обе форсунки, пища доварится за счет аккумулированного тепла кухни.

12.2. Работа теплового оборудования.

Обслуживание теплового оборудования сводится, в основном, к соблюдению правил техники безопасности и сангигиены.

Кроме соответствующих указаний, изложенных в разделе «Указание мер безопасности» руководствуйтесь следующими правилами:

12.2.1. Периодически, не реже 2—3 раз в месяц, проверяйте с помощью уравнемера по контрольным рискам количество теплоносителя в котле для вторых блюд.

12.2.2. Не допускайте большой разницы во времени первоначального закипания воды в котлах каждого отсека. Допустимой считается разница до 5 минут. Большое различие во времени закипания свидетельствует о том, что котлы заполнены не одинаково. В этом случае, чтобы не допустить бурного кипения, в закипевший котел добавьте холодную воду.

12.2.3. Вода в водонагревателе закипает обычно раньше, чем в котлах, что создает возможность использования горячей воды для технологических целей. Часть воды из кипятильника рекомендуется сливать через кран и вновь заполнить через горловину холодной водой. Крышка кипятильника должна быть надежно закрыта.

12.2.4. Содержите котлы в чистоте, очищать внутреннюю поверхность их металлическими предметами запрещается. Используйте для этой цели щетку из комплекта принадлежностей.

12.2.5. Периодически, но не реже, чем через 10—15 часов работы кухни, сливать отстой и воду из топливных баков через сливную трубку.

12.2.6. В процессе эксплуатации кухни необходимо своевременно, но не реже, чем через 200 часов работы, особенно, когда кухня работает на твердом топливе, очищать очаг, боров и трубу от сажи, отсоединив и вынув котлы.

12.3. Работа кухни в зимних условиях.

При работе кухни в зимних условиях выполняйте те же правила, что и при работе в остальное время года. Кроме того, при перерывах в работе кухни:

—слейте воду из водонагревателя;

—опорожните все котлы;

—в случае замерзания отстоя в соединительных трубках, разогрейте их водой (горячей) и слейте отстой.

12.4. Работа кухни в движении.

Оборудование кухни позволяет вести приготовление пищи в движении. Повар в это время находится в кабине буксирующего автомобиля и контроль за работой кухни и готовностью пищи может осуществляться только на остановках. Выходное отверстие дымогарной трубы необходимо ориентировать в обратную сторону от сцепной петли. Дверцы топочного пространства и жалюзи должны быть закрыты для предотвращения «опрокидывания тяги».

12.5. Преодоление зон, пораженных средствами массового поражения.

12.5.1. При преодолении зон, пораженных средствами массового поражения, кухня не должна работать. При подходе к зоне:

—прекратите работу форсунок;

—обеспечьте герметичность;

—опустите и зафиксируйте крышу кухни.

12.5.2. После выхода из зоны проводится дегазация (дезактивация) кухни.

12.6. Свертывание кухни (рис. 1 и 2):

—потушите форсунки;

—стравите весь сжатый воздух из системы через кран 6 при снятом колпачке 35;

—после работы кухни на твердом топливе очистите топку и закройте зольник;

—вымойте котлы и противни, установите противни в духовой шкаф, закройте крышки котлов и все дверки;

—слейте воду из водонагревателя;

—все принадлежности вымойте, очистите, уложите и закрепите в ящике для принадлежностей;

—опустите и закрепите крышку кухни;

—сдвиньте, опустите и закрепите трубу;

—сверните палатку, если она развертывалась, свертывание палатки производится в последовательности, обратной развертыванию;

—установите кухню на шасси, если она эксплуатировалась без шасси. См. пункт 10.3;

—прицепите кухню к тягачу;

—пристегните страховочные цепи;

—установите переднее опорное устройство в транспортное положение и проверьте надежность его фиксации;

—установите опорные стойки теплового блока в горизонтальное положение и зафиксируйте их;

—подключите электрооборудование кухни к тягачу и проверьте его функционирование;

—уложите в ящик для продовольствия палатку и ее принадлежности, канистры для горючего, судок для мяса и т. д., затем погрузите ящик и каркас палатки на тягач.

Кухня, свернутая указанным способом, готова для буксировки тягачом.

13. Характерные неисправности и методы их устранения

Наименование неисправн., внешние проявл., доп. признаки	Вероятная причина	Метод устранения
1	2	3
1. При работе форсунок давление в системе быстро падает	Нарушена герметизация системы	Проверьте все соединения воздухопровода омыливанием, подтяните соединения
2. Слабый нагрев воды в водонагревателе	Образовался большой слой накипи	Очистите накипь химическим путем и тщательно промойте
3. Подтекает топливо в вентиле	Ослабло крепление сальника	Подтянуть гайки накидные, при необходимости сделать набивку толще
4. Плохая тяга при работе кухни	Отложение сажи в газоходах	Очистите от сажи очаг, боров и трубу
5. Клапан паровыпускной плохо выпускает пар	Засорился клапан	Снимите клапан, промойте и установите на место
6. Прогорели колосниковые решетки	Воздействие высоких температур	Замените колосниковую решетку
7. Плохо поступает топливо в форсунку	Засорился фильтр	Выверните из корпуса тройн. фильтры, промойте и установите на место
8. При заливке топливо медленно заполняет бак	Засорилась нижняя соединит. трубка	Отвернуть пробку и слить отстой, при необходимости прочистите соединительную трубку
9. Подтекает топливо в местах соединения топливопровода	Ослабли соединения	Подтяните соединения, при необходимости замените прокладки

14. ТЕХНИЧЕСКОЕ ОБСЛУЖИВАНИЕ

14.1. Общие указания.

Для обеспечения постоянной готовности кухни к работе, а также устранения причин, ускоряющих износ ее деталей, необходимо применять рекомендуемые виды топлива, выполнять все требования технического обслуживания кухни. Выполнение в срок полного объема операций по всем видам обслуживания и своевременное устранение неисправностей обеспечит безопасность работы, сократит расход запасных частей, уменьшит затраты на текущий ремонт и повысит срок службы кухни. Работы по техническому обслуживанию должны производиться в установленные сроки и выполнение их обязательно.

14.2. Техническое обслуживание включает:

а) контрольный осмотр перед началом работы;

б) контрольный осмотр во время работы;

в) ежедневное техническое обслуживание (ЕД);

г) техническое обслуживание № 1 (ТО-1) через каждые 100 часов работы;

д) техническое обслуживание № 2 (ТО-2) через каждые 300 часов работы.

14.3. Все виды обслуживания кухни, кроме техобслуживания ТО-2, проводятся персоналом. Техобслуживание ТО-2 выполняется с привлечением передвижной ремонтной мастерской.

14.4. Контрольный осмотр перед началом работы.

При контрольном осмотре перед началом работы проверьте:

а) внешний вид оборудования кухни;

б) комплектность;

в) отсутствие подтекания горючего в топливной системе;

г) отсутствие подтекания воды из водонагревателя;

д) наличие воды в котлах и водонагревателе.

Продолжительность осмотра 5—10 минут.

14.5. Контрольный осмотр во время работы.

При контрольном осмотре во время работы проверьте:

а) стабильность работы форсунок;

б) давление в топливной системе;

в) наличие воды в водонагревателе и котлах.

Осмотр проводится один раз в 30—60 минут, продолжительность осмотра 2—3 минуты.

14.6. При ежедневном техническом обслуживании выполните следующие операции:

а) осмотрите и проверьте состояние форсунок, манометра, фильтра, топливных баков, трубопроводов, очага, трубы, принадлежностей и шасси;

б) проверьте действие всех замков, работоспособность паровыпускных клапанов, вентилей форсунок, манометра;

в) проверьте герметичность топливной системы;

г) проверьте плотность закрывания крышками котлов и водонагревателя;

д) очистите топку от золы и шлака;

е) слейте конденсат из топливных баков;

ж) проверьте крепление трубы, форсунок (топочных дверок), принадлежностей в ящике для принадлежностей;

з) вымойте котлы, жаровни, духовой шкаф и принадлежности;

и) проверьте уровень топлива в баках, при необходимости залейте;

к) проверьте крепление очага кухни к шасси;

л) произведите общую уборку кухни.

14.7. При техническом обслуживании ТО-1:

а) произведите все работы, предусмотренные ежедневным обслуживанием (ЕД);

б) очистите очаг, боров и трубу от сажи;

в) устраните все выявленные при эксплуатации неисправности;

г) осмотрите все оборудование, проверьте надежность креплений, ослабевшие соединения подтяните;

д) проверьте исправность кранов топливной системы и водонагревателя;

е) произведите разборку и очистку фильтра топливной системы;

ж) очистите котлы от накипи;

з) прочистите и промойте паровыпускные клапаны;

и) проверьте уплотнительные прокладки всех соединений, при необходимости замените;

к) произведите наружную очистку и промывку форсунок, прочистите сопла, а затем проверьте их работу;

л) проверьте комплектность кухни;

м) произведите в формуляре запись о выполненном объеме работ, при этом сделайте вывод о пригодности кухни к дальнейшей эксплуатации.

Продолжительность обслуживания 4—6 часов.

14.8. Техническое обслуживание ТО-2.

При техническом обслуживании ТО-2 выполнение работы технического обслуживания ТО-1 и дополнительно произведите следующие операции:

а) проверьте состояние топок и газоходов кухни, для чего извлеките котлы, проверьте боров, откинув трубу;

б) произведите очистку газоходов от сажи;

в) произведите очистку водонагревателя от накипи (химическим путем);

г) произведите очистку форсунок;

д) промойте топливные баки и топливопроводы и проверьте их исправность;

е) проверьте состояние колосниковых решеток и зольника;

ж) произведите замену смазки согласно карты смазки;

з) проверьте состояние окраски кухни, при необходимости удалите коррозию и подкрасьте;

и) произведите в формуляре запись о выполненном объеме работ, сделайте вывод о пригодности кухни к дальнейшему использованию по назначению.

15. ПРАВИЛА ХРАНЕНИЯ, КОНСЕРВАЦИЯ, РАСКОНСЕРВАЦИЯ

15.1. Для защиты от коррозии при хранении и транспортировании кухонь, в целях поддержания постоянной технической готовности и удлинения срока эксплуатации применяется их консервация; наибольшая скорость воздействия коррозии наблюдается при относительной влажности воздуха выше 80 процентов.

15.2. Характер консервации, выбор тех или иных консервирующих средств и упаковка определяются длительностью и условиями хранения и транспортировки.

15.3. Постановке на консервацию подлежат кухни, эксплуатация которых не планируется в течение следующих двух месяцев, а в особо жестких климатических условиях — одного месяца. Консервация должна производиться в соответствии с требованиями ГОСТ 13168-69 для групп изделий 11 категории, условий хранения Ж.

15.4. Хранение кухни, поступившей от промышленности.

15.4.1. Кухня, поступившая с завода-изготовителя, законсервирована и полностью подготовлена к длительному хра

нению. В случае обнаружения недостатков в консервации устраните их до поставки кухни на хранение.

15.4.2. При осмотре и приемке кухни на хранение проверьте:

а) санитарное состояние всего оборудования;

б) консервацию поверхностей технологического оборудования, соприкасающихся с продуктами;

в) правильность монтажа и закрепления оборудования.

15.4.3. При хранении кухни весь комплект принадлежностей и инструмента размещайте в ящиках для принадлежностей и продовольствия.

15.5. Хранение кухни, бывшей в эксплуатации.

15.5.1. Перевод кухни на консервацию следует начать с проведения очередного технического обслуживания.

15.5.2. Подготовка к консервации:

Наименование операции	Применяемые материалы, инструмент
1	2
1. Снять две форсунки, очистить, промыть керосином и продуть	Керосин, воздух, насос, ветошь, игла для прочистки сопла
2. Снять трубу, очистить от сажи, удалить ржавчину и промыть	Уайт-спирит (керосин), металлическая щетка, ветошь
3. Поднять крышку кухни, отсоединить ее от очага и разобрать стойки, промыть, удалить ржавчину	Уайт-спирит (керосин), металлическая щетка, ветошь
4. Снять дверку духовки, дверки топочных камер, промыть, удалить ржавчину	То же
5. Снять крышки котлов, промыть, очистить и промыть котлы	Щелочной раствор, горячая вода, щетка для мытья котлов, ветошь
6. Стол очистить, промыть и сложить	Щелочной раствор, горячая вода, ветошь
7. Снять, разобрать опорные стойки кухни, удалить старую смазку, промыть	Уайт-спирит (керосин), ветошь
8. Вытащить из духового шкафа жаровни, очистить, промыть	Щелочной раствор, горячая вода, ветошь
9. Очистить, удалить ржавчину, промыть духовой шкаф	То же
10. Снять боковые облиновки, очистить, удалить ржавчину, промыть	Керосин, металлическая щетка, ветошь
11. Промыть водонагреватель	Щелочной раствор, горячая вода
12. Очистить, удалить ржавчину и промыть дымоход и топочную камеру	Керосин, металлическая щетка, ветошь

1	2
13. Очистить снаружи, удалить ржавчину, промыть и продуть топливную систему	Керосин (солярка), насос, ветошь
14. Очистить, удалить ржавчину, промыть жалюзи зольника	Керосин, ветошь, металлическая щетка
15. Промыть, удалить ржавчину с ящика для принадлежностей	Уайт-спирит, металлическая щетка, ветошь
16. Промыть, удалить ржавчину с комплектующих изделий ящика для принадлежностей	Уайт-спирит (керосин), горячая вода, металлическая щетка, ветошь
17. Промыть, удалить ржавчину с ящика для продовольствия	То же
18. Промыть, удалить ржавчину с комплектующих изделий ящика для продовольствия	То же
19. Очистить от грязи, ржавчины и промыть каркас палатки	Керосин, металлическая щетка, ветошь
20. Ввернуть все краны и промыть	Уайт-спирит (керосин), ветошь
21. Промыть пульт управления	То же
22. Очистить от грязи, ржавчины и промыть наружные поверхности очага кухни	Керосин, металлическая щетка, ветошь
23. Расшплинтовать и снять все пальцы, оси, фиксаторы, очистить, удалить ржавчину	Керосин, наждачная бумага, ветошь
24. Произвести соответствующей эмалью подкраску всех мест, где повреждена окраска	Кисть, (пульверизатор), эмали МС-17, ПФ-837, ПО-1147

Примечания:

—для обслуживания кухни применяйте инструмент, входящий в комплект кухни и шоферского набора;

—для зачистки от ржавчины применяйте металлические щетки, скребки, наждачную бумагу, напильники и брусок;

—для промывки внутренних поверхностей котлов и принадлежностей, соприкасающихся с пищевыми продуктами, применяйте щелочной раствор. Применение уайт-спирита, бензина, керосина не разрешается;

—обезжиривание и очистка считаются законченными, если вода не собирается в виде капель на поверхности изделий, а полностью ее смачивает;

—изделия должны подвергаться консервации не позднее, чем через два часа после очистки.

15.5.3. Консервация:

Наименование операции	Метод проведения консервации	Марка консервационной смазки
1	2	3
1 Консервация топливной системы	Консервацию проводите после сборки топливной системы. В топливные баки через горловину заливается масло. В систему накачивайте воздух до 2 кгс/см² (см. п. 5.4.). Поочередно откройте запорные вентили до появления масла из сопла форсунок. Закройте вентили форсунок. Стравите воздух через кран сброса давления. Остатою масла из топливной системы слейте через сливную пробку.	Масло индустриальное И 20А ГОСТ 20799-75
2. Консервац. запасной форсунки	Залейте 0,2 л масла через вентиль, откройте запорную иглу, через шланг с накидной гайкой накачайте воздух до появления масла из сопла форсунки, закройте вентиль	Масло индустриальное И 20А ГОСТ 20799-75

Примечание:

—принадлежности, инструмент, запасные части перед укладкой в ящики для принадлежностей и продовольствия должны быть обернуты в парафинированную бумагу БП-5 ГОСТ 9569-79 или бумагу упаковочную битумную или дегтевую ГОСТ 515-77, в зависимости от назначения изделия.

15.5.4. Законсервированную кухню хранить в сухом, вентилируемом помещении.

15.5.5. Техническое обслуживание кухни, находящейся на консервации, проводить один раз в три месяца, при этом:

а) тщательно смотреть кухню;

б) в случае обнаружения коррозии, пораженные участки очистить, смазать или закрасить;

в) инструмент, принадлежности и запасные части проверить и при необходимости очистить от старой смазки и вновь смазать;

г) осмотры кухни с частичной разборкой и частичной заменой консервации производить два раза в год в весенний и осенний периоды;

д) полная переконсервация кухни с заменой всех консервирующих материалов с полным развертыванием и испытанием работой на жидком топливе производится один раз в три года;

е) за месяц до окончания заводского гарантийного срока все оборудование кухни должно быть тщательно проверено;

ж) по результатам испытаний дается вывод о пригодности кухни к дальнейшему использованию по назначению и заносится в формуляр;

з) после испытания оборудования кухни должно быть заново подготовлено к дальнейшему хранению с предварительным устранением выявленных недостатков.

15.5.6. Расконсервация.

Законсервированные детали и узлы (кроме котлов, водонагревателя, топливной системы) нагревают и дают стечь расплавленной смазке. После остывания их промывают уайт-спиритом, бензином или моющими растворами с пассиваторами и протирают насухо.

Котлы, их крышки, жаровни, судки, ложки, черпаки, вилки, кастрюли и канистры заливаются горячим водным моющим раствором на полную емкость или полностью погружа-

ются в специальную емкость и выдерживаются в течение 30 минут, затем раствор сливается и вторично изделия промывают горячей, чистой водой.

Расконсервация топливной системы производится аналогичным способом, как и консервация, только вместо масла в топливные баки заливается керосин или дизельное топливо.

16. МАРКИРОВАНИЕ, ПЛОМБИРОВАНИЕ, УПАКОВКА И ТАРА

16.1. Каждая кухня должна иметь заводскую табличку, которая размещается на правой стене ящика для принадлежностей.

Табличка должна содержать:

—условное обозначение изделия;

—заводской номер изделия;

—месяц и год выпуска;

—обозначение технических условий на изделие.

16.2. Пломбировке на кухне подвергаются:

—замки дверок духовки, пульта управления, крышки ящика для принадлежностей, крышки ящика для продовольствия, крыша кухни, крышка заливной горловины водонагревателя и крышка заливной горловины топливной системы.

16.3. При переконсервации кухни, перед постановкой на хранение, произвести полную перепломбировку кухни согласно пункту 16.2. ТО и ИЭ. При этом все принадлежности должны быть уложены по своим местам согласно схеме укладки ящика для принадлежностей (рис. 7), пунктов 7.3. и 7.4 ТО и ИЭ.

16.4. Полностью укомплектованная кухня в собранном виде не имеет упаковки.

16.5. Ящик для продовольствия упаковывается в ящик типа 1 ГОСТ 9142-77 из трехслойного гофрированного картона и обтягивается лентой упаковочной в двух местах.

16.6. Каркас палатки обертывается в 2-х местах полосами картона гофрированного Т в один слой с нахлестом и затягивается лентой упаковочной ГОСТ 3560-73.

17. ТРАНСПОРТИРОВАНИЕ

17.1. Кухни могут транспортироваться автомобильным тягачом, железнодорожным, водным, воздушным транспортом без упаковки.

17.2. Транспортирование кухонь железнодорожным транспортом производится согласно «Техническим условиям погрузки, крепления грузов и использования грузоподъемности вагонов», при буксировке — согласно «Правилам дорожного движения».

17.3. Транспортирование морским и другими видами транспорта производится в соответствии с правилами перевозки грузов, действующих на этих видах транспорта.

17.4. При транспортировке кухонь с них могут сниматься укладываться в ящик для принадлежностей или в ящик для продовольствия отдельные сборочные единицы и детали (световозвращатели, фонари и др.).

17.5. Перед отгрузкой кухни необходимо подготовить согласно требованиям соответствующих транспортных организаций.

17.6. До отгрузки кухни должны быть подвергнуты ежедневному обслуживанию согласно п. 14.6. настоящего технического описания и инструкции и свернуты.

17.7. При перевозке кухонь морским транспортом более одного месяца необходимо произвести кратковременную консервацию.

17.8. При погрузке, разгрузке и перевозке любым из видов транспорта должны применяться приспособления, исключающие возможность механических повреждений кухни и ее лакокрасочных покрытий.

18. КАРТА СМАЗКИ

Наименование мест смазки	К во точ. смазки	Применяемая смазка	Указания по выполнен. смазки
1. Ось стойки	4	Солидол С ГОСТ 4366-76	Отвернуть гайку, вытащить ось, промыть в керосине и смазать
2. Фиксирующий палец стойки	4	Солидол С ГОСТ 4366-76	Вытащить палец, промыть в керосине и смазать
3. Резьба винта стойки	4	Солидол С ГОСТ 4366-76	Вывернуть винт до отказа, промыть в керосине и смазать

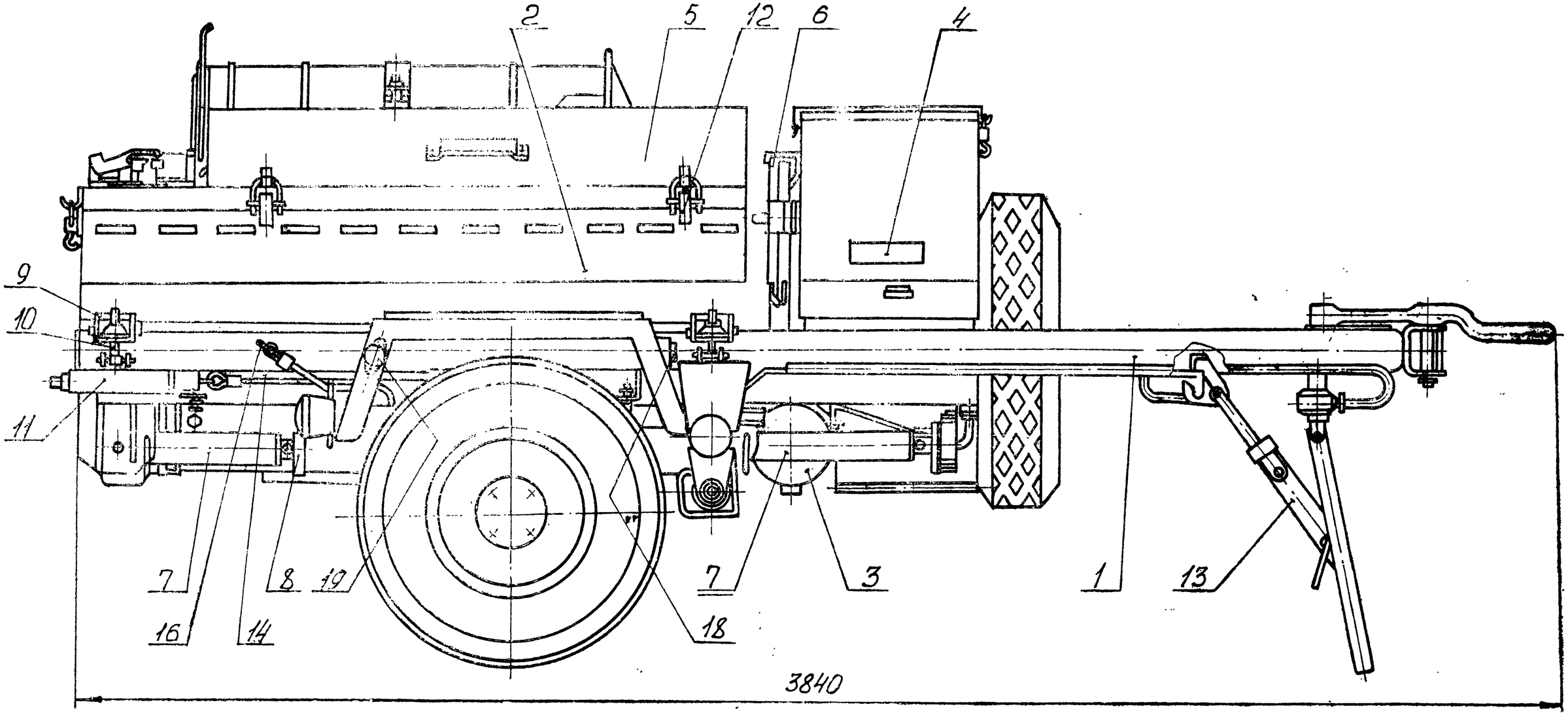

Рис. 1 Кухня прицепная

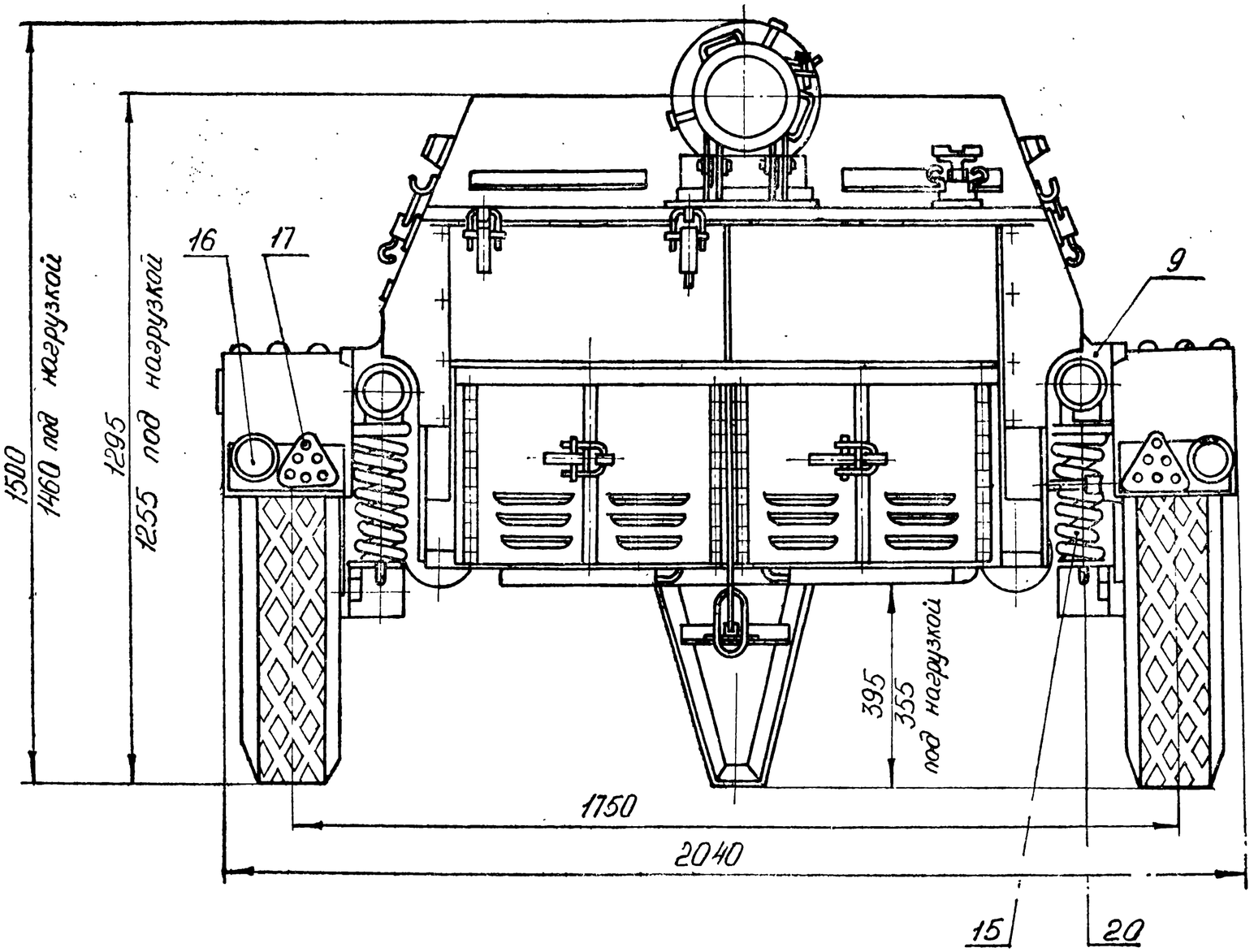

Рис. 2. Кухня прицепная.

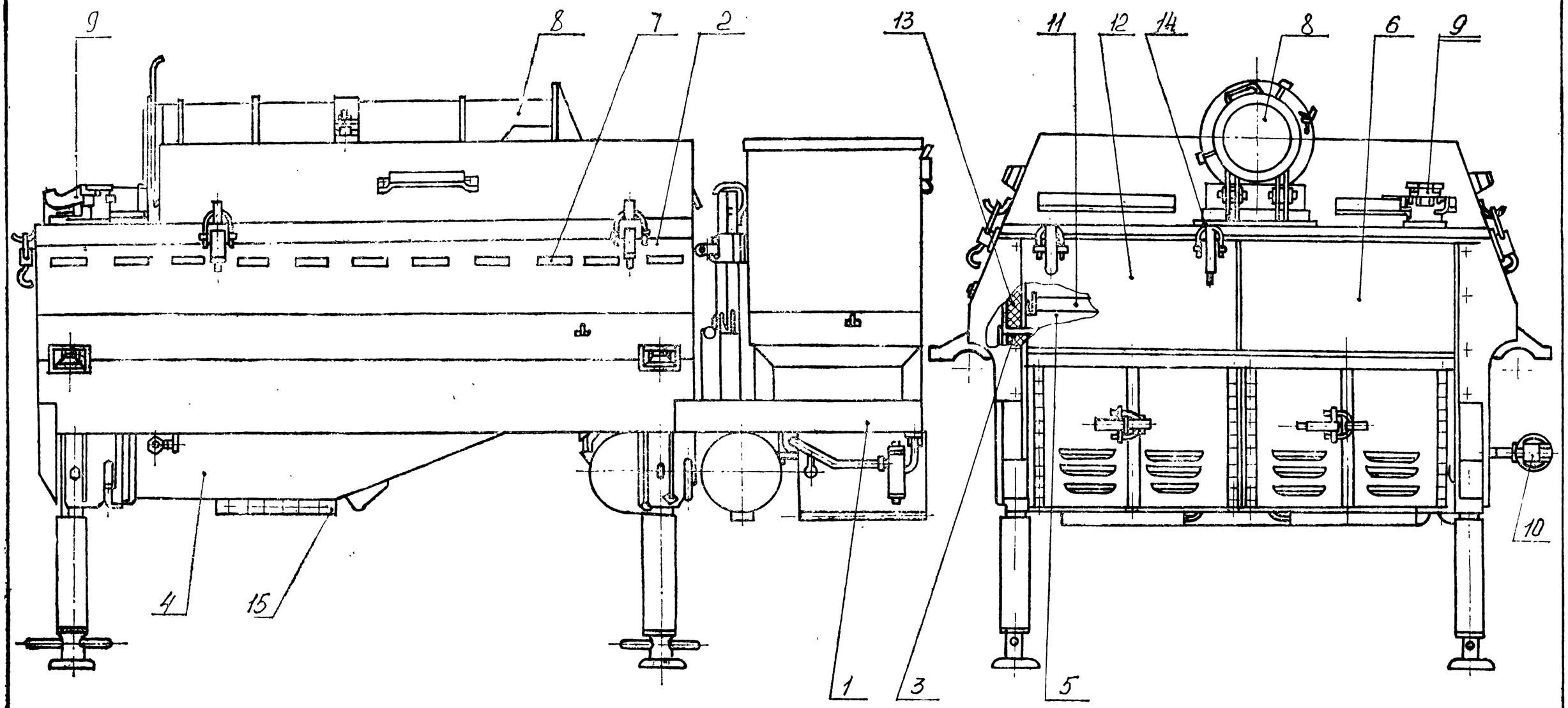

Рис.3. Очаг кухни в стационарном положении.

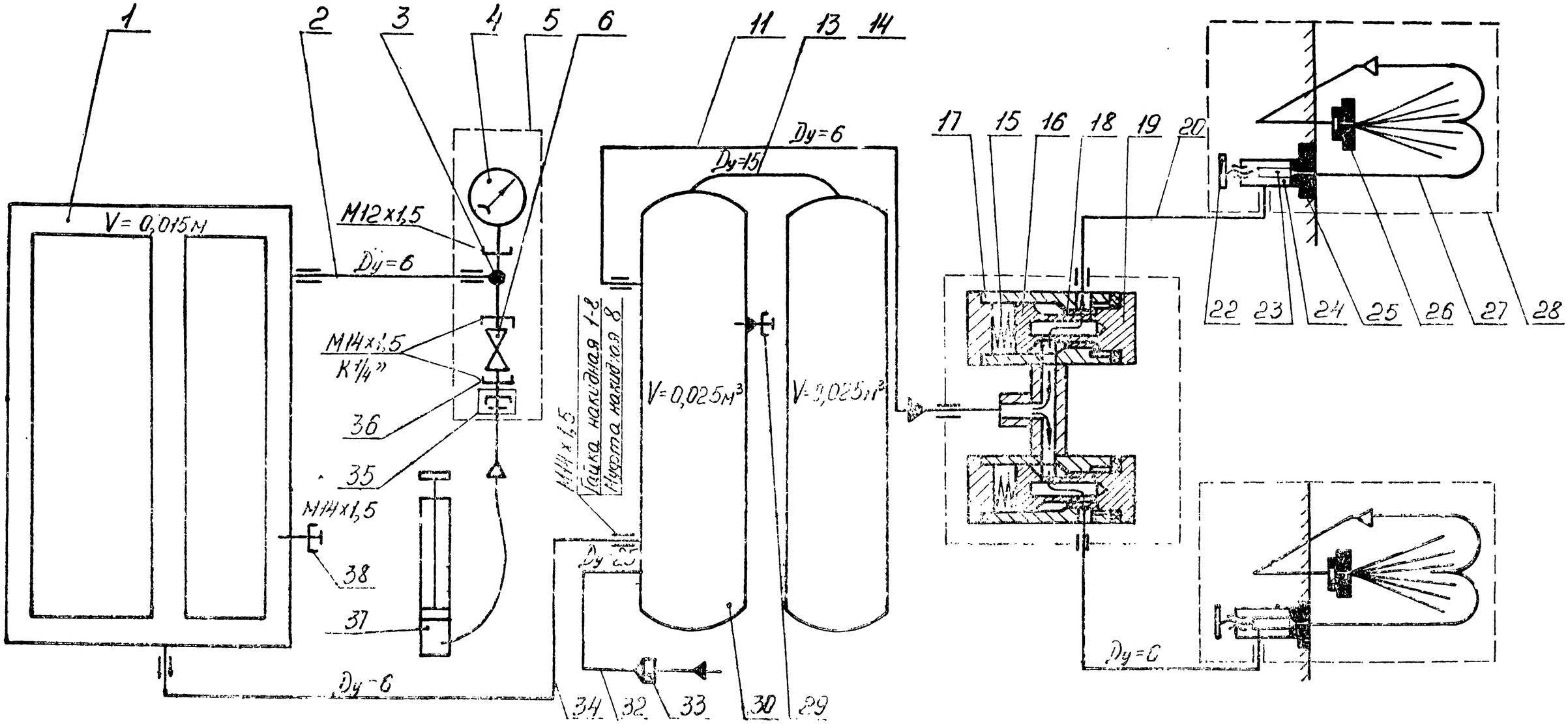

Рис. 6. Схема топливной системы.

1. Ресивер. 2. Воздухопровод. 3. Тройник. 4. Манометр МТП-60-6х0,5. 5. Пульт. 6. Кран ПЛ6-1. 11. Топливопровод. 13. Труба соединительная баков. 14. Фильтр-тройник. 15. Пружина. 16. Клапан. 17. Корпус. 18. Сетка фильтровочная. 19. Пробка-фильтр. 20. Топливопровод. 22. Маховичок. 23. Игла вентиля. 24. Полость вентиля. 25. Сопло вентиля. 26. Сопло газовое. 27. Трубы-испарители. 28. Форсунка кухонная ФК-01. 29. Пробка спускная. 30. Бак топливный. 32. Труба заливная. 33. Заглушка. 34. Воздухопровод. 35. Колпачок-ключик. 36. Штуцер переходной. 37. Насос автомобильный со шлангом или компрессор автомобиля. 38. Пробка спускная.

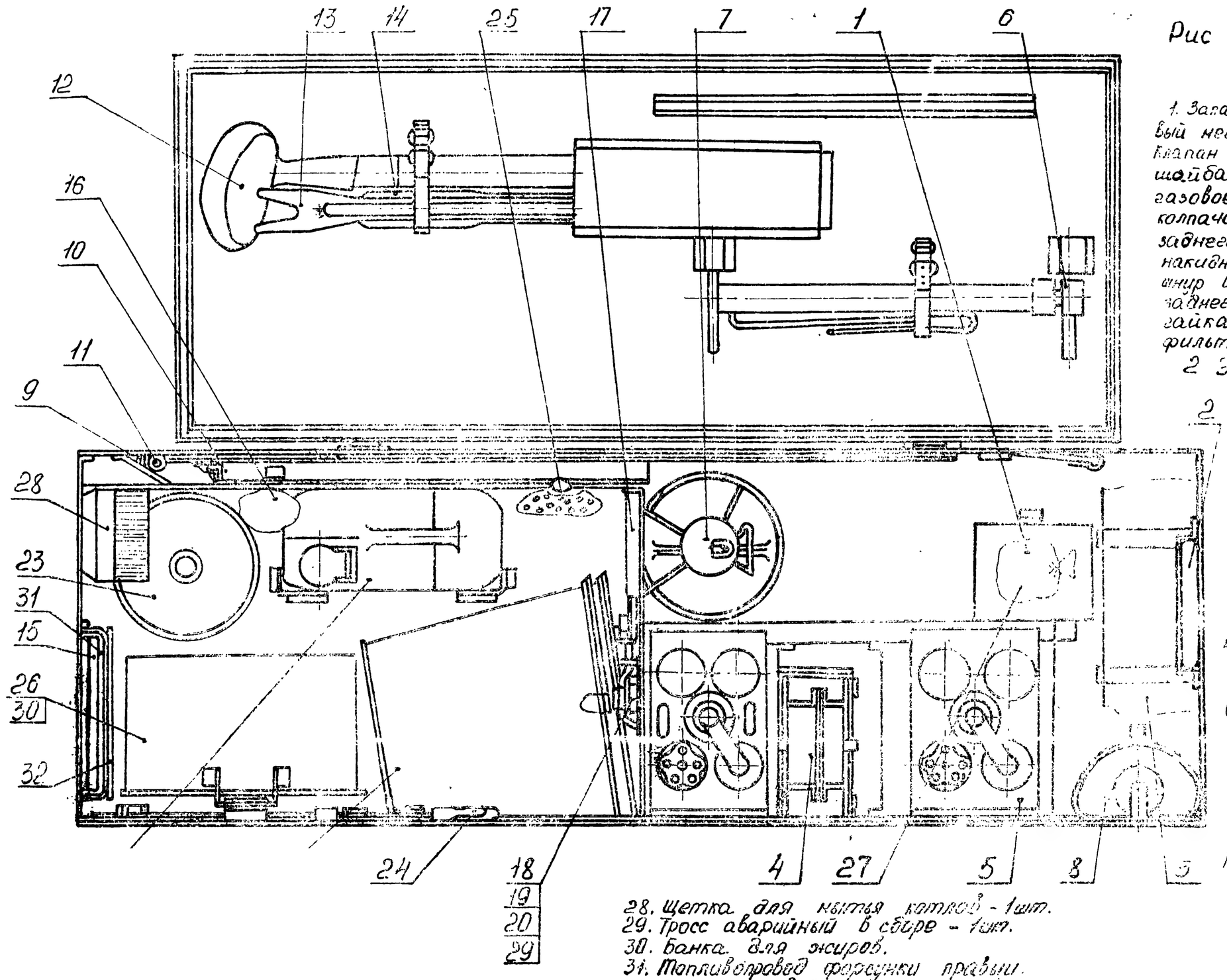

Рис 1 Схема укладки ящика для принадлежностей

1. Запасные части, уложенные в полиэтиленовый мешочек ТУ 38-1-84-67
Клапан паровыпускной - 1шт; заглушка - 3шт; шайба алюминиевая 14 1шт; сопло газовое - 3шт; прокладка - 3шт; шайба - 3шт; колпачок - ключик 1шт; ободок фонаря заднего - 2шт; краник ПП6-1 - 1шт; гайка накидная 1-8 - 6шт; муфта конусная 8 6шт; шнур ШАОН-6 - 3м; вставка боковой линзы заднего фонаря - 1шт; винт прижимной; гайка прижимная; кольцо клапана фильтра; прокладка крышки фильтра

2 Эксплуатационная документация, уложенная в полиэтиленовый мешочек ТУ 38-1-84-67. Кухня прицепная КП-130: Формуляр - 1шт; Кухня прицепная КП-130 Техническое описание и инструкция по эксплуатации - 1шт; Ходовая часть КП-130.01 Паспорт - 1шт; Ходовая часть КП-130.01 Техническое описание и инструкция по эксплуатации 1шт; Форсунка кухонная ФК-01 Паспорт 1шт; Журнал учета часов работы кухни КП-130 1шт;

3 Сумка инструментальная с комплектом инструментов 1шт

4. Дверцы топки - 2шт.

5. Форсунки кухонные - 3шт. (2 рабочие, 1 запасная)

6 Насос - 1шт. 7. Фонарь керосиновый - 1шт.

8. Ворошка - 1шт. 9. Кочерга - 1шт

10. Топор - 1шт. 11. Пила 1шт

12. Черпак 1шт

13. Вилка для вынимания мяса 1шт.

14 Веселка - 1шт. 15 Диска для разделывания мяса - 1шт

16. Ложка разливательная - 1шт

17 Консервовскрыватель 1шт

18. Нож кухонный в футляре 1шт

19. Вилка транжирная 1шт

20. Нож коренчатый 2шт.

21. Бидон 10л - 1шт 22 Ведро 2шт

23. Рукомойник с крышкой 1шт

24. Безмен 1шт

25. Ложка для снятия пены - 1шт

26. Кастрюля с крышкой - 1шт

27 Манометр 1шт

28. Щетка для мытья котлов - 1шт.

29. Трос аварийный в сборе - 1шт.

30. Банка для жиров.

31. Топливопровод форсунки правый.

32. Топливопровод форсунки левый

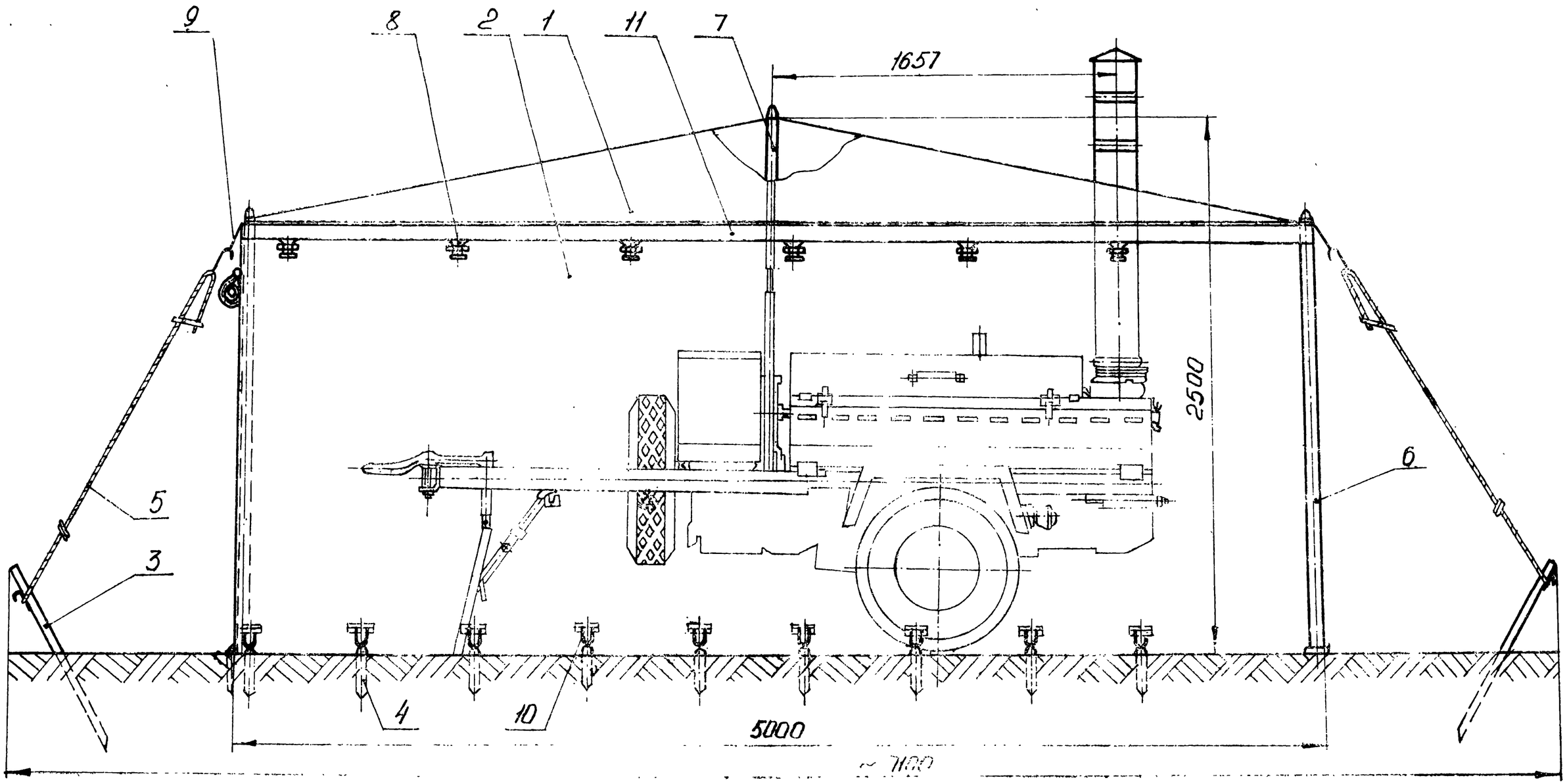

Рис. 8. Палатка в развернутом положении.

УПРАВЛЕНИЕ ВНУТРЕННИХ ДЕЛ
АСТРАХАНСКОГО ОБЛИСПОЛКОМА

ШАССИ

ПОД СПЕЦИАЛЬНЫЙ КУХОННЫЙ ПРИЦЕП

МОДЕЛИ 8912

Руководство по эксплуатации
8912 — 0000010 РЭ

Управление внутренних дел
Астраханского облисполкома

ПРИЕМО-СДАТОЧНЫЙ АКТ № _____

на шасси специальное ГКБ-8912

Заводской номер шасси № 07450

Шасси специальное ГКБ мод. 8912 изготовлено в соответствии с техническими условиями, годно к эксплуатации.

Дата выпуска «____» _____ 198__года.

Грузополучатель в/ч В.-2605 г. Арбеж
предприятие, организация, адрес

Прочие отгрузочные реквизиты _____
вид транспорта

станция назначения, основание к отгрузке и т. п.

при необходимости

Подписи представителей: _____
ОТК предприятия-изготовителя

М. П. ОТК _____
службы сбыта предприятия-изготовителя

_____
грузополучателя, представителя заказчика

М. П. Представителя заказчика «22» февраля 1991 г.

Приемо-сдаточный акт является основанием для регистрации подвижного состава в ГАИ.

1. ВВЕДЕНИЕ

Настоящее руководство содержит краткое описание конструкции и основные сведения, необходимые при эксплуатации шасси под специальный кухонный прицеп модели 8912 (рис. 1).

Шасси под специальный кухонный прицеп предназначается для монтажа очагов с пищеварочными котлами автоприцепных кухонь общевойскового значения.

Шасси предназначается для эксплуатации по всем видам дорог и местности в различных климатических условиях: при температуре окружающего воздуха от минус 40°С до плюс 45°С; относительной влажности воздуха до 90% и температуре воздуха плюс 27°С.

Основным тягачом является грузовой автомобиль повышенной проходимости ГАЗ-66, типа 4×4, оборудованный выводами для присоединения пневматического привода тормозов, электровыводом по ГОСТ 9200-75 и тягово-сцепным устройством по ГОСТ 2349-75. Шасси выполнено с учетом максимальной унификации с автомобилем ГАЗ-66. Завод постоянно совершенствует конструкцию и улучшает качество изготовления выпускаемых шасси, изучая накопленный опыт работы автотранспорта. Завод с благодарностью примет ваши замечания и пожелания, направленные на дальнейшее улучшение шасси.

2. УКАЗАНИЕ МЕР БЕЗОПАСНОСТИ

2.1. Во избежание несчастных случаев и аварийных поломок при работе шасси необходимо строго соблюдать требования настоящего руководства.

2.2. К эксплуатации и обслуживанию шасси могут допускаться лица, знающие правила, изложенные в руководстве.

2.3. Категорически запрещается:

а) эксплуатировать шасси с неподсоединенными и неисправными электрической системой и тягово-сцепным устройством;

б) выезд автопоезда при опущенном опорном устройстве;

в) расцепка прицепа с тягачом при поднятом переднем опорном устройстве.

2.4. При эксплуатации шасси:

а) не допускать движения на шинах с пониженным давлением воздуха в них;

б) перед выездом и в пути проверять надежность сцепки с тягачом;

в) в пути проверять нагрев ступиц и тормозных барабанов, температура должна быть не более 60°С (рука выдерживает длительное прикосновение). В противном случае произвести регулирование подшипников согласно данному руководству;

г) перед поддомкрачиванием необходимо подложить под колеса колодки, предотвращающие перекатывание шасси, а после поддомкрачивания установить надежные опоры.

3. ТЕХНИЧЕСКИЕ ДАННЫЕ

3.1.	Масса перевозимого груза, кг		1300
3.2.	Масса снаряженного шасси, кг		590
3.3.	Полная масса прицепа, кг		1890 (с оборудованием)
3.4.	Габаритные размеры, мм		
	длина с дышлом		3705
	ширина		2230
	высота по крыльям колес (без груза)		1070
3.5.	Монтажная высота рамы, мм		924
3.6.	Высота сцепной петли дышла при горизонтальном расположении шасси с нагрузкой, мм		810
3.7.			
3.8.	Колея, мм		1800
3.9.	Дорожный просвет (с нагрузкой), мм		360
3.10.	Количество колес с шинами, шт.		2+1 запасное
3.11	Колеса	152Б	508
3.12.	Шины ГОСТ 5513-75 норма сложности—8	220	508
3.13.	Давление в шинах, кг/см²		3
3.14.	Вертикальное статистическое давление от тяговой петли дышла при полной нагрузке не более		50
3.15.	Задний угол свеса, град.		30
3.16.	Система электрооборудования рассчитана на напряжение, вольт		12
3.17.	Подвеска выполнена на двух продольных полуэллиптических рессорах		

3.18.	Максимальная скорость движения, км/час	50
3.19.	Глубина преодолеваемого брода по твердому дну, м	0,8
3.20.	Статистический угол боковой устойчивости прицепа с номинальной нагрузкой, град.	40 с установленным оборудованием

4. УСТРОЙСТВО И РАБОТА СОСТАВНЫХ ЧАСТЕЙ

Шасси модели 8912 (рис. 1) представляет конструкцию, состоящую из: рамы переднего опорного устройства, подвески, рычагов с колесами, запасного колеса с держателем, системы электрооборудования, тягово-цепного устройства, механизма блокировки рессор.

4.1. Рама (рис. 2).

Рама сварная специальной вильчатой конструкции состоит из двух лонжеронов, соединенных поперечинами. К раме приварены кронштейны: рессор, сцепной петли, механизма блокировки рессор, держателя запасного колеса, переднего опорного устройства, брызговиков, электрооборудования.

4.2. Колесо с рычагом (рис. 3).

Рычаг 1 — сварной из трубы с вваренной цапфой.

Ступицы колес 3 установлены на двух конических подшипниках 9 и 10, которые регулируются гайкой-шайбой 4, стопорящейся замочной шайбой 5 и внешней гайкой 7.

4.3. Подвеска (рис. 4).

Подвеска прицепа выполнена на двух продольных полуэллиптических рессорах. Рессоры устанавливаются в кронштейнах рамы на резиновых опорах и закреплены с помощью крышек 11 и 4.

Резиновый буфер ограничивает прогиб рессоры при больших динамических нагрузках.

4.4. Тягово-сцепное устройство (рис. 5).

В кронштейн, приваренный в передней части рамы, устанавливается кованая стальная петля 1. Петля выполнена по ГОСТу 2349-75 г. Петля крепится при помощи корончатой гайки 4. Для безопасности движения прицеп оборудован страховочными цепями 2.

4.5. Опорные устройства.

4.5.1. Переднее опорное устройство (рис. 6) служит опорой прицепа, когда он отсоединен от тягача. Опорное устройство крепится в кронштейнах рамы при помощи пальцев 6 и стопором 4. Основными деталями опорного устройства являются: колесо со стойкой 1, кожух направляющий 5, подкос 2, винт 3, гайка 7. Перед тем, как отцепить прицеп от тягача, требуется: опустить опорное устройство в вертикальное положение, закрепить подкос на кронштейне поперечины рамы стопором. Затем приводной рукояткой, взятой от автомобиля, опустить колесо до упора в землю. Для облегчения расцепки петлю можно поднять выше.

4.5.2. Заднее опорное устройство.
В качестве задних опорных устройств необходимо использовать опорн. устройства, имеющиеся на кухне. Задние опорн. устройства необходимы для удержания прицепа в горизонтальном положении в отцепленном состоянии, а также для предотвращения опрокидывания прицепа назад на уклоне.

4.6. Установка запасного колеса (рис. 7).

Установка запасного колеса состоит из держателя запасного колеса 1 и служит для крепления запасного колеса на шасси. Один конец держателя запасного колеса крепится шарнирно в кронштейнах 7 рамы с помощью пальцев 4, шайб 5, шплинтов 6. Второй конец держателя крепится к раме гайкой 3. Чтобы снять запасное колесо необходимо открутить гайку 3. Опустить держатель на землю. Открутить гайки 3 крепления колеса и снять запасное колесо с держателя. Для установки запасного колеса проделать все операции в обратном порядке.

4.7. Электрооборудование шасси (рис. 8).

К схеме электрооборудования шасси применена однопроводная система распределения электроэнергии постоянного тока напряжением 12 вольт с отрицательной полярностью (масса 1—1) питанием от сети автомобиля.
Для присоединения к розетке автомобиля на шасси установлен жгут проводов со штепсельной вилкой ПС 300А 4.

Задние фонари ФП 133.6 включают габаритные огни указателей поворота и стоп-сигналы и имеют соответственно по три лампочки: поворот и стоп-сигнал — А12-21-3; габарит А-12-5.

Фонарь номерного знака ФП 134.7 имеет две лампочки типа А12-5.

Все жгуты проводов выполнены по ГОСТу 9751-77.
Панель ПС2-А2 5 служит для соединения между собой жгутов проводов. Сзади на раме шасси установлены два треугольных световозвращателя типа ФП-401 красного цвета, на боковых сторонах рамы по 2 круглых световозвращателя ФП-316 оранжевого цвета сзади и по 2 круглых световозвращателя ФП-315 спереди.

ПРИМЕЧАНИЕ. В комплект электрооборудования входят светомаскировочные насадки АС 132-3719010 и АС-131-3719010 и два круглых световозвращателя ФП-315 белого цвета, которые устанавливаются потребителем при монтаже кухни.

4.8. Установка крыльев (рис. 9).

Крылья с фартуком 2 служат для защиты кухни от грязи.

Крепление крыльев к шасси осуществляется при помощи болтов и гаек 3, 4.

4.9. Механизм блокировки рессор (рис. 10) служит для понижения монтажной высоты рамы с целью более удобного подкатывания (выкатывания) шасси под кухню. Состоит из винта (1), гайки (2) с тросом (3) и блока (4). Вращение винта осуществляется приводной рукояткой от автомобиля, при этом трос свободным концом крепится к рычагу колеса; в транспортном положении трос крепится вдоль лонжерона рамы.

5. ПОРЯДОК РАБОТЫ

К эксплуатации автопоезда, в состав которого входит шасси, может быть допущен водитель, ознакомленный с руководством по эксплуатации шасси и правилами техники безопасности.

Не допускается эксплуатация шасси с поврежденными или поломанными деталями, так как это может привести к поломке сопряженных деталей и к аварии.

5.1. Агрегатирование шасси с автомобилем.

5.1.1 Для сцепки шасси с автомобилем необходимо:

а) осторожно подать автомобиль назад до упора буксирного крюка в сцепную петлю дышла;
б) накинуть сцепную петлю на буксирный крюк и закрыть запором;
в) закрепить страховочные цепи;
г) штепсельную вилку шасси вставить в розетку автомобиля;
д) установить переднюю и заднюю опоры шасси в транспортное положение.

5.1.2. Для расцепки шасси с автомобилем необходимо:

а) установить передние и задние опоры устройства в рабочее положение;
б) вынуть штапсельную вилку из розетки и вставить в кронштейн дышла, аккуратно сложив шнур электропроводки;
в) отсоединить страховочные цепи;
г) снять сцепную петлю дышла шасси с буксирного крюка автомобиля.

5.2. Особенности эксплуатации.

Автопоезд имеет значительные габариты и вес, поэтому при движении нужно соблюдать особую осторожность, не превышать максимально допустимой скорости. Движение автопоезда должно быть равномерным, без резких торможений и рывков.

При движении по скользкой дороге не допускать резкое торможение двигателем автомобиля, так как при этом может произойти занос шасси. Управление автопоезда, особенно при движении задним ходом, требует от водителя специальных навыков.

5.2.1. Перед выездом проверить:

а) надежность сцепки шасси с автомобилем;
б) состояние крепления колес и давление в камерах шин;
в) исправность подвески;
г) исправность электрооборудования;
д) состояние рамы;
е) состояние номерных знаков;
ж) крепление запасного колеса, опорных устройств;
з) крепление кухни на шасси.

5.2.2. Во время движения:

а) водитель должен следить за движением шасси, обращая внимание на нехарактерное виляние, подергивание, односторонний увод, которые являются признаками неисправности шасси;

б) на остановках необходимо проверить температуру ступиц колес, внутреннее давление воздуха в шинах, исправность покрышек, затяжку гаек крепления колес, состояние рессор, тягово-сцепного устройства, надежность сцепки, крепление кухни на шасси.

Контрольно-смотровые операции рекомендуется производить через 150—200 км при движении на хороших дорогах и через 75—100 км — при движении в трудных дорожных условиях.

5.2.3. Особенно внимательный уход требуется за шасси в период его обработки — на протяжении первых 1000 км пробега.

Обкатка нового шасси необходима для полной приработки всех трущихся поверхностей, осадки рессор и вытяжки крепежных деталей. В этот период следует ограничивать скорость на дорогах с усовершенствованным покрытием до 40 км/час и до 25 км/час — на плохих грунтовых дорогах.

Нагрузка на шасси не должна превышать номинальной грузоподъемности. После окончания обкатки необходимо провести первое техническое обслуживание в полном объеме, после чего шасси можно нормально эксплуатировать.

5.3. Уход за шасси.

Для обеспечения сохранности и долговечности шасси необходим внимательный уход за ним. После каждого выезда необходимо очистить автопоезд от грязи, проверить состояние узлов, устранить обнаруженные неисправности и подтянуть крепления.

5.3.1. Уход за колесно-ступичной группой и шинами.

Уход за колесно-ступичной группой заключается в осмотре и подтяжке креплений, смазке подшипников ступиц колес, регулировке подшипников ступиц колес и соблюдении правил эксплуатации шин. Регулировку подшипников ступиц колес необходимо проверить при поднятой на домкрате оси: ступица свободно вращается, но ощущается осевой люфт при покачивании ступицы руками в обе стороны. Подшипники регулируются в следующей последовательности:

а) поднять ось (или одну ее сторону) так, чтобы шина колеса не касалась земли;

б) снять крышку ступицы 9, отогнуть замочную шайбу 7, отвернуть гайку 8, слегка ослабить регулировочную гайку 6, проверить свободно ли вращается колесо. В случае торможения колеса устранить причину тугого вращения (заедание сальников, поломка подшипников и прочее);

в) поворачивая колеса, затянуть гайку 6 до тугого вращения колеса на подшипниках, затем отвернуть гайку на 1/3-1/6 оборота и проверить легкость вращения колеса;

г) поставить на место замочное кольцо. Одно отверстие кольца должно совпадать со штифтом на регулировочной гайке. При несовпадении штифта с отверстием замочного кольца отвернуть регулировочную гайку до совпадения штифта с ближайшим отверстием замочного кольца;

д) поставить замочную шайбу и затянуть до отказа контргайку.

При правильной регулировке колесо должно вращаться свободно, без биений и осевой люфт ступицы не должен ощущаться. При наличии осевого люфта или тугого вращения регулировку следует повторить. По окончании регулировки оттянуть замочную шайбу и поставить крышку ступицы. Окончательная проверка правильности регулировки производится в пути по нагреву ступиц колес. При правильной регулировке ступица может незначительно нагреваться. Правильным уходом за шинами можно значительно повысить срок их службы. Для этого необходимо ежедневно перед выездом проверять давление воздуха в шинах. Давление воздуха должно быть 3 кгс/м². Проверку делать при холодных шинах, не уменьшать давление в нагревшихся шинах, выпуская из них воздух. Не ездить при пониженном давлении в шинах даже на небольшие расстояния. Тем более не ездить на шинах без воздуха. Не допускать перегрузку шасси. После работы шасси ставить на чистом сухом месте, не загрязненном нефтепродуктами.

Поврежденные шины сдать в ремонт немедленно, так как самые незначительные повреждения протектора служат началом разрушения шин. Если шасси не работает более 10 дней, то его следует поставить на подставки так, чтобы разгрузить шины. Ни в коем случае не допускать стоянку шасси на спущенных шинах. Не допускать попадания на шины масла и бензина. Не допускается окрашивать борт покрышки масляной краской. Через 10 000 км пробега следует произво-

дить перестановку шин вместе с колесами (см. рис. 12). Запасное колесо участвует в перестановках в случае одинакового износа с остальными шинами шасси.

5.3.2. Уход за подвеской.

Уход за рессорами заключается в периодической проверке вытяжки рессор. При осмотре рессор необходимо проверить, нет ли продольного смещения листов, свидетельствующих о срезе центрового болта, не появились ли трещины на листах. Поломка отдельных листов рессоры обычно сопровождается изменением прогибов. Сломанный лист необходимо заменить. В случае появления скрипа рессор их необходимо заменить. При незначительном разрушении допускается наклеивать на упорную подушку резиновую пластину или заменить изношенную подушку соответствующим по размерам куском резины из старой покрышки.

5.3.3. Уход за электрооборудованием.

Уход заключается в наружной очистке приборов и подтяжке креплений, смене перегоревших ламп, наблюдений за проводами. Рассеиватели фонарей необходимо протирать чистой тряпкой снаружи, проверять плотность крепления их в фонарях. Все контакты и клеммы проводов должны быть чистыми и плотно затянутыми. Изоляцию проводов необходимо оберегать от попадания на нее масла и бензина. Основными неисправностями электрооборудования являются окисление и загрязнение клемм проводов, их обрывы и замыкание на массу, перегорание ламп.

6. ТЕХНИЧЕСКОЕ ОБСЛУЖИВАНИЕ

Сохранение надлежащего технического состояния прицепа обеспечивается своевременным проведением профилактического технического обслуживания.

Назначением технического обслуживания является:

а) поддержание исправности, готовности к работе и хорошего внешнего вида;

б) уменьшение интенсивности изнашивания деталей;

в) предупреждение и устранение неисправностей с целью продления срока службы до ремонта.

6.1. Виды технического обслуживания.

Техническое обслуживан. прицепа по периодичности, выпол-

няемым операциям и трудоемкости подразделяется на следующие виды:

а) ежедневное техническое обслуживание (ЕО);

б) первое техническое обслуживание (ТО-1);

в) второе техническое обслуживание (ТО-II).

Ежедневное обслуживание выполняется один раз в рабочие сутки, независимо от числа смен. Техническое обслуживание ТО-I и ТО-II выполняется строго в обязательном порядке, т. е. принудительно по совершении прицепом определенного пробега в составе автопоезда, и выполняется совместно с ТО-I и ТО-II автомобиля-тягача в зависимости от условий эксплуатации.

6.2. Периодичность технического обслуживания.

Условия работы прицепа	Периодичность технического обслуживания в км	
	ТО-I	ТО-II
1	2	3
Дороги с твердым покрытием, грунтовые дороги различного состояния, а также отдельные участки бездорожья Работа в различных погодных и климатических условиях	1700	8500
Грунтовые дороги различного состояния Работа на грунтовых дорогах, включая работу в период распутицы и снежных заносов, по бездорожью с преодолением бродов и болотистых участков, а также работа в условиях жаропустынной и высокогорной местности свыше 2000 м	1100	5500

6.3. Оперативная трудоемкость ТО.

6.3.1. Ежедневное техническое обслуживание (ЕО) не более чем 4 — 0,10

6.3.2. Первое техническое обслуживание (ТО-I) не более чем 4 — 0,4

6.3.3. Второе техническое обслуживание (ТО-II) не более чем 4 — 2,2

ПРИМЕЧАНИЯ: 1. Сезонное техническое обслуживание (СО) выполняется дважды в течение календарного года перед началом осенне-зимней и весенне-летней эксплуатации и совмещается с очередным ТО-1.

2. Оперативная трудоемкость СО в показатель оперативной трудоемкости ТО не входит.

6.4. Запрещается сокращать объем работ по техническому обслуживанию. Смазочные, контрольно-проверочные и крепежные работы выполняются в обязательном порядке, а регулировочные работы и устранение неисправностей выполняются по потребности, если выявляется необходимость в этом.

6.5. Ежедневное техническое обслуживание (ЕО).

Основным назначением ЕО является общий контроль за состоянием прицепа, направленный на обеспечение безопасности движения и поддержание надлежащего внешнего вида. В перечень работ ЕО входит проверка прибывавшего с линий и выпускаемого на линию прицепа.

Проверкой прибывающего с линии прицепа устанавливается:

а) комплектность;

б) наличие неисправностей;

в) потребность в ремонте;

г) потребность во внешнем уходе.

При выпуске прицепа на линию проверяются:

а) внешний вид;

б) комплектность;

в) техническое состояние.

6.5.1. При обслуживании прицепа перед выездом необходимо:

очистить прицеп, протереть номерной знак и приборы электрооборудования;

проверить наличие колесных гаек и состояние резьбовых соединений прицепа. При необходимости произвести подтяжку;

проверить состояние аварийных цепей;

проверить состояние шин и дисков колес, давление в шинах;

удалить посторонние предметы, застрявшие в шинах;

проверить исправность всех приборов электрооборудования.

6.5.2. Обслуживание прицепа в пути на привалах и остановках.

После остановки прицепа проверить на ощупь нагрев ступиц колес. Нагрев считается нормальным, если он не вызывает ожога руки.

Осмотреть шины колес, удалить посторонние предметы, застрявшие в протекторах покрышки.

Проверить наличие всех колесных гаек. Проверить надежность крепления теплового блока, правильность его размещения.

Проверить наличие шплинта, гайки сцепной петли и его состояние.

Проверить состояние рессор и их крепление. Все обнаруженные неисправности устранить немедленно или сразу же по возвращении в гараж.

6.5.3. Обслуживание прицепа после окончания работы.

Очистить от грязи и вымыть прицеп. Проверить давление в шинах.

Устранить все неполадки и нарушения регулировки, обнаруженные в пути.

6.6. Техническое обслуживание № 1 и № 2.

Основным назначением первого и второго технического обслуживания является снижение интенсивности изнашивания деталей, выявление и предупреждение отказов и неисправностей.

6.6.1. Первое техническое обслуживание (ТО-I).

В ТО-I входят все работы, проводимые при ежедневном техническом обслуживании. Дополнительно выполняются следующие работы:

смазочные работы согласно карте смазки и схеме смазки;

проверка затяжки крепления рессор, наличие и состояние резиновых ограничителей хода оси;

подтяжка бортов крепления крышек передних рессор и крепления рессор к оси прицепа;

осмотр крепления брызговиков;

осмотр крепления и проверка исправности приборов электрооборудования;

проверка состояния изоляции электропроводов и их крепления, очистка от грязи поверхностей клемм электропроводов;

проверка состояния и работы опорного устройства.

6.6.2. Второе техническое обслуживание (ТО-II).

В ТО-II входят все работы, проводимые при ТО-I.

Дополнительно выполняются следующие работы:

смазочные работы согласно карте смазки и схеме смазки (рис. 11).

перестановка колес (в случае сильного износа протекторов) в соответствии со схемой перестановки (рис. 12).

7. ПРАВИЛА ХРАНЕНИЯ

Шасси, поступающие в различные ведомства, могут храниться на их складах без проведения консервации не более трех месяцев со дня отгрузки с предприятия-изготовителя. Если после указанного срока шасси не вводится в эксплуатацию, то складом в процессе хранения должны быть выполнены регламентные профилактические работы, перечисленные в разделе консервации и расконсервации шасси, обеспечивающие их сохранность и работоспособность. После проведения регламентных работ рядом с заводским ярлыком должен быть прикреплен ярлык, заверенный штампом и подписью ответственного сотрудника склада с указанием даты и объема выполненных работ, а также даты проведения последующего обслуживания шасси.

7.1. При постановке шасси на длительное хранение (более месяца) необходимо произвести следующие работы:

а) вымыть шасси и вытереть насухо;

б) удалить коррозию и подкрасить места, на которых повреждена краска;

в) все неокрашенные наружные поверхности деталей, узлов шасси покрыть смазкой ГОСТ 3005-51 или техническим вазелином ГОСТ 782-59;

г) разгрузить шины и рессоры путем установки шасси на козлы или подставки, козлы установить под лонжероны рамы;

д) шины и другие резиновые детали необходимо предохранить от прямого воздействия солнечных лучей.

7.2. При длительном хранении (свыше шести месяцев), не требующем постоянной готовности шасси к работе, необходимо:

а) установить шасси на козлы или подставки;

б) снять колеса во избежание порчи резины от атмосферных осадков и хранить их в закрытом помещении в соответствии с положением о хранении шин;

в) снять приборы электрооборудования и хранить в сухом месте;
г) регулярно, один раз в месяц, производить тщательный осмотр шасси с устранением выявленных неисправностей и недостатков;
д) сезонно производить подкраску поверхностей, на которых краска повреждена;
е) произвести смазку в полном объеме согласно карте смазки.

7.3. При снятии с длительного хранения:
а) удалить консервационную смазку;
б) пневматические шины, приборы электрооборудования установить на шасси;
в) снять шасси с подставок и при необходимости произвести смазку точек шасси;
г) проверить работу электрооборудования. Устранить неисправности.

8. ТРАНСПОРТИРОВАНИЕ ШАССИ

В данном разделе изложены правила для транспортирования шасси заводом-изготовителем потребителю, а также хранения шасси на складах различных ведомств.

8.1. Шасси могут транспортироваться железнодорожным, водным, воздушным или автомобильным транспортом.

8.2. С шасси, отправляемых заказчику, могут сниматься и укладываться в специальный ящик отдельные детали и узлы. Перечень и место их укладки должны быть указаны в руководстве по эксплуатации в прикладываемом к руководству вкладыше (упаковочном листе).

8.3. Перед отгрузкой шасси потребителю предприятие-изготовитель должен:
а) покрыть нейтральной смазкой или лаком для предохранения от коррозии незащищенные противокоррозийным покрытием наружные металлические детали;
б) подготовить шасси к транспортировке согласно требованиям соответствующих транспортных организаций.

8.4. При погрузке и перевозке любым из видов транспорта должны применяться приспособления, исключающие возможность повреждения шасси и его окраски.

9. ГАРАНТИЯ ИЗГОТОВЛЕНИЯ И ПОРЯДОК ПРЕДЪЯВЛЕНИЯ РЕКЛАМАЦИЙ

Завод гарантирует исправную и надежную работу шасси в течение трех лет со дня его получения или условии, что пробег за этот период не превысит 2500 км, при соблюдении правил хранения, эксплуатации, обслуживания, указанных в руководстве, прикладываемом к шасси. Начало гарантийного срока исчисляется со дня ввода шасси в эксплуатацию, но не позднее 6 месяцев со дня получения его потребителем. К шасси прикладывается паспорт с указанием даты выпуска и номера шасси. Для исчисления начала гарантийного срока на гарантийном талоне ставятся даты, заверенные подписями должностных лиц с приложением печати.

В случае поломки, преждевременного износа или других неисправностей шасси в пределах гарантийного срока при выполнении правил эксплуатации и хранения, изложенных в настоящем руководстве, потребитель может предъявить заводу рекламацию. Завод обязан в течение пяти дней сообщить решение по рассмотрению рекламации или устранить неисправности. К рекламации должен быть приложен акт, в котором должно быть указано:

1. Наименование потребителя шасси и полный его почтовый и железнодорожный адрес;
2. Время и место составления акта;
3. Фамилии лиц, составивших акт, с указанием занимаемых ими должностей;
4. Заводской номер шасси;
5. Дата получения шасси с завода, по какому счету-фактуре, дата ввода в эксплуатацию;
6. Пробег в км с момента ввода в эксплуатацию;
7. Условия, при которых произошли поломки (характер местности, скорость движения, полный вес с установкой);
8. Подробное описание неисправностей прицепа с указанием полного наименования и количества забракованных деталей, а также предполагаемых причин, вызвавших неисправности и обстоятельства, при которых они обнаружены;
9. Заключение комиссии, составившей акт о причинах неисправностей.

ПЕРЕЧЕНЬ ОСНОВНЫХ ДЕТАЛЕЙ И УЗЛОВ, ВЗАИМОЗАМЕНЯЕМЫХ С ДРУГИМИ МОДЕЛЯМИ

Обозначение		Наименование	Общее кол-во шт.	Примечание
1		2	3	4
1.	672-2902012-А	Рессора передняя в сборе	2	ПАЗ
2.	52-2902431	Опора нижняя	4	
3.	53-2912431	Опора верхняя	4	
4.	52-2912450	Крышка переднего кронштейна	2	ГАЗ
5.	52-2912452	Крышка заднего кронштейна	2	ГАЗ
6.	8302-2912624	Буфер задней рессоры	2	
7.	130-3001063	Замочное кольцо гайки цапфы	2	ЗИЛ
8.	130-3001064	Замочная шайба конт. гайки цапфы	2	
9.	130-3001060-Б	Гайка-шайба цапфы в сборе	2	ЗИЛ
10.		Шина 220-508 в сборе	3	ГАЗ
11.	52-3101014	Колеса 6,0 Б-20 (152-Б-508)	3	ГАЗ
12.	652Б-3103010-01	Ступица переднего колеса правая в сборе	1	ГАЗ
13.	652-Б-3103011-01	Ступица переднего колеса левая в сборе	1	ГАЗ
14.	8326-3103065	Крышка ступицы	2	СМЗ
15.	8236-3103067	Прокладка крышки ступицы колеса	2	СМЗ
16.	130-3103095	Кольцо предохранительное сальника ступицы переднего колеса	2	ЗИЛ
17.	303257-П8	Гайка	2	ЗИЛ
18.	307267-П	Сальник в сборе 112×136×12	2	ЗИЛ
19.	ФП133-3716010	Фонарь задний ФП-133	2	ЗИЛ
20.	ФП-134-3717010	Фонарь освещения номерного знака ФП-134	1	ЗИЛ
21.	ПС2-3723000-А2	Панель соединительная ПС2-А2		ВОС УПП-9 г. Москва
22.	ПС-300А-3723150	Вилка штепсельная ПС-300А	1	ВЗА
23.	ФП401-8208020	Световозвращатель ФП-401	2	ОЗАТ Э г. Орджоникидзе
24.	ФП316-3731000	Световозвращатель ФП-316	2	ПЭТЗ
25.	ФП315-3731000	Световозвращатель ФП-315	2	ПЭТЗ

ПОДШИПНИКИ ПРИЦЕПА

Наименование	Обозначение	Тип подшипников	Количество на прицепах шт.	Размеры подшипника, мм		
				внутренний диаметр	наружный диаметр	ширина
1. Наружный подшипник ступицы колеса	7608 ГОСТ 333-71	Роликовый конический	2	40	90	35,5
2. Внутренний подшипник ступицы колеса	7611 ГОСТ 333-71	Роликовый конический	2	55	120	46

КАРТА СМАЗКИ

Место смазки	К-во мест смазки	Наименование смазки	Периодичность смазки ТО-1	Периодичность смазки ТО-2	Объем выполняемых работ
1. Установка рычага колеса	2	Литол-24 ГОСТ 21150-75	+		Нагреть смазку через прессмасленку до появления ее из зазоров
2. Опорное устройство	3	Литол-24 ГОСТ 21150-75	+		Трущиеся поверхности смазывать тонким слоем. Удалить грязь, промыть керосином
3. Рессора	2	Графитная смазка ГОСТ 3333-55 УСсА	+		Смазать тонким слоем листы рессоры
4. Ступица	2	Литол-24 ГОСТ 21150-75	+		Промыть подшипники, ступицы керосином и заложить в каждую ступицу по 250 гр. смазки
5. Механизм блокировки подвеска	3	Литол-24 ГОСТ 21150-75	+		Смазать тонким слоем трущиеся поверхности ролика, кольца, троса и винта

ПЕРЕЧЕНЬ ЖИДКОСТИ И СМАЗОЧНЫХ МАТЕРИАЛОВ

1. Смазка рессор — графитная УСсА ГОСТ 3333-55.
2. Литол-24 ГОСТ 21150-75.

УД-249/6

УПАКОВОЧНЫЙ ЛИСТ

на электрооборудование шасси 8912

Заказчик: п/я А-2605 ст. Ирбит Свердловской области

Ст. отправления: Астрахань-43

Партия: 16 шт.

№№ п/п	Перечень упаковочных предметов	№ чертежа	Ед. измерения	К-во на прицеп	К-во на партию	Примечание
1.	Жгут оплетенных проводов от тягача к прицепу	8912-372406СБ	шт.	1	16	
2.	Жгут оплетен. проводов от панели к фонарям правым	8912-3724028СБ	шт.	1	16	
3.	Жгут оплетен. проводов от панели к фонарям левым	8912-3724029СБ	шт.	1	16	
4.	Фонарь задний	ФП133-3716010	шт.	2	32	
5.	Фонарь освещения номерного знака	ФП134-371710СБ	шт.	1	16	
6.	Световозвращатель боков.	ФП316	шт.	2	32	
7.	Световозвращатель задний	ТУ 37.003.079-80 ФП401	шт.	2	32	
8.	Насадка светомаскировочная	АС131-3719010 СБ	шт.	1	16	
9.	Насадка светомаскировочная	АС132-3719010 СБ	шт.	2	32	
10.	Панель соединительная	ПС-3723000СБ	шт.	1	16	
11.	Винт М6-6д×12.48 019	ГОСТ 17473-80	шт.	4	64	
12.	Винт М6-6д×20.48 019	ГОСТ 17473-80	шт.	4	64	
13.	Гайка М6-6Н.6 019	ГОСТ 5915-70	шт.	16	256	
14.	Шайба 6 65Г.019	ГОСТ 6402-70	шт.	16	256	
15.	Световозвращатель	ФП315	шт.	2	32	
16.	Фонарь подкузовной	ФП-103	шт.	1	16	

Мастер ОТК

УД-249/6

УПАКОВОЧНЫЙ ЛИСТ

«_____» _____ 19_____г.

Заказчик: п/я А-2605 ст. Ирбит Свердловской области

Ст. отправления: Астрахань-43

№№ п/п	Перечень упаковочных предметов	№ чертежа	Ед. измер.	К-во на прицеп	К-во на партию	Примечание
1.	Ключ специальный	8301-3900104	шт.	1	16	
2.	Ключ торцовый гайки поворотного кулака «50»	130-3924038	шт.	1	16	
3.	Колпачок-ключик	СП 1312 ГОСТ 8107-15	шт.	1	16	
4.	Манометр шинный	МД-231	шт.	1	16	
5.	Паспорт ПЗ		шт.	1	16	
6.	Упор противооткатный	8301-3927024	шт.	2	32	
7.	Шплинт 4×32016	ОСТ-3701171-15	шт.	2	32	
8.	Проставка включения подвески	8912-3923020	шт.	2	32	
9.	Грузовой распределитель	8302-3923030	шт.	1	16	
10.	Инструкция по эксплуатац.	8912-00000ИЗ	шт.	1	16	
11.	Паспорт	8912-0000011АС	шт.	1	16	
12.	Приемо-сдаточный акт			1	16	
13.	Фильтр залив. горловины	8912-1101170	шт.	1	16	
14.	Фартук заднего крыла	8912-8404288	шт.	2	32	
15.	Болт М10-6д×25.68.019	ГОСТ 7798-70	шт.	12	144	
16.	Гайка М10-6д.6.019	ГОСТ 5915-70	шт.	12	144	
17.	Шайба 10 л. 65Г.019	ГОСТ 6402-70	шт.	12	144	

Мастер ОТК

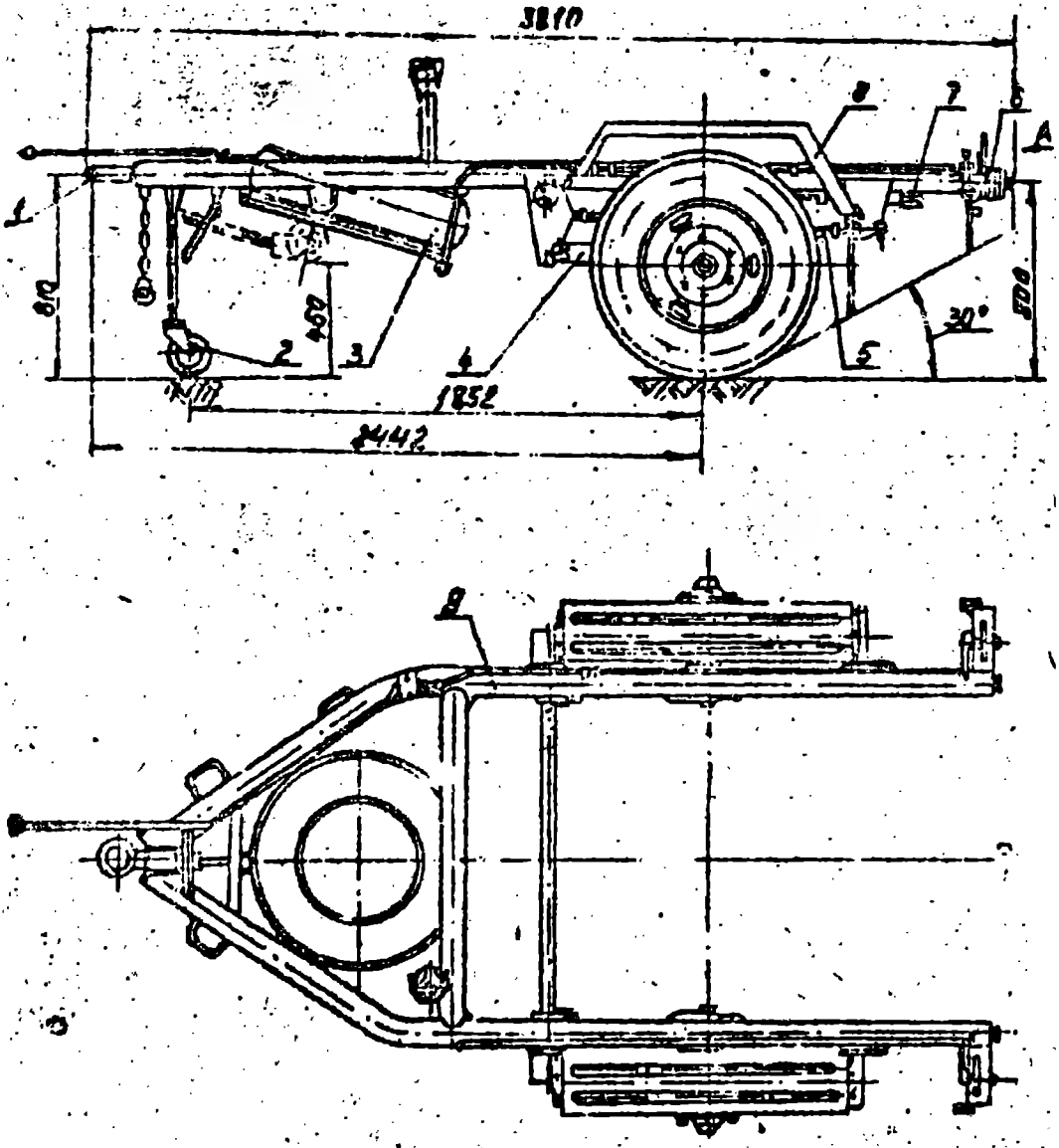

Рис. 1. Общий вид косы.

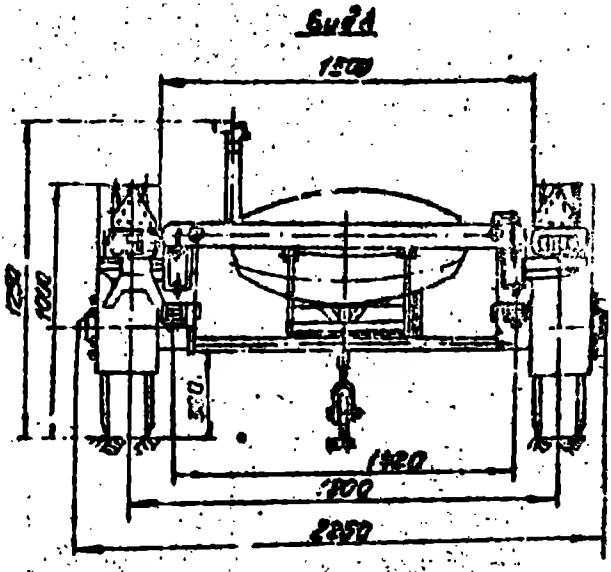

Рис. I. Общий вид шасси.
(продолжение)

1.- петля сцепная и страховочные цепи;
2.- устройство переднее опорное;
3.- колесо запасное;
4.- рычага с колесами и тормозами;
5.- подвеска;
6.- электрооборудование;
7.- механизм блокировки;
8.- крылья;
9.- рама
10. поперечная [illegible]

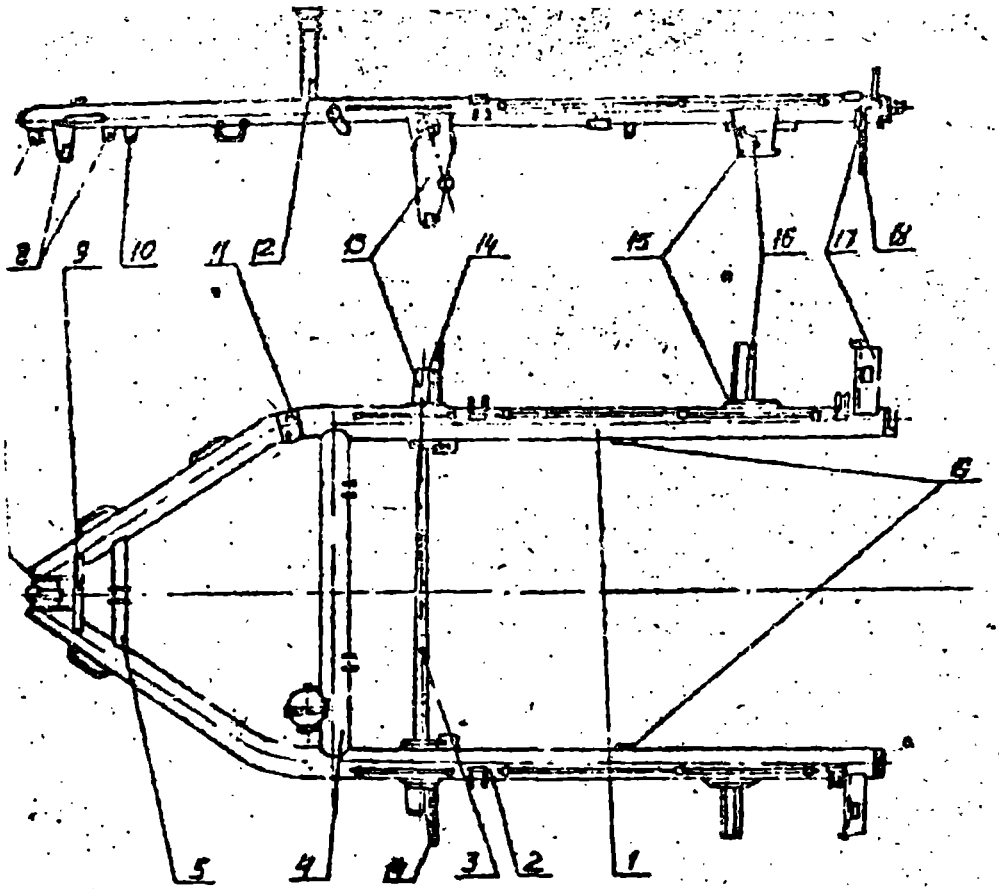

Рис. 2. Рама.

1.– Лонжерон рамы правый;
2.– Лонжерон рамы левый;
3.– Поперечина № 3 рамы;
4.– Поперечина № 2 рамы;
5.– Поперечина № 1 рамы;
6.– Кронштейн сцепной петли;
7.– Кронштейн крепления страхо-вочных цепей;
8.– Кронштейны крепления перед-него сборного устройства;
9.– Кронштейн переднего сборного устройства опорный;
10.– Кронштейны крепления держа-теля запасного колеса;
11.– Кронштейн крепления осевой надрессорной балки;
12.– Горловина задняя;
13.– Кронштейн рессор передних;
14.– Кронштейны крепления брига-нков передних;
15.– Кронштейн рессор задних;
16.– Кронштейны крепления брига-нков задних;
17.– Кронштейны крепления фонарей
18.– Кронштейны крепления номерного знака и фонаря освещения номер-ного знака;
19.– Кронштейны крепления роликов

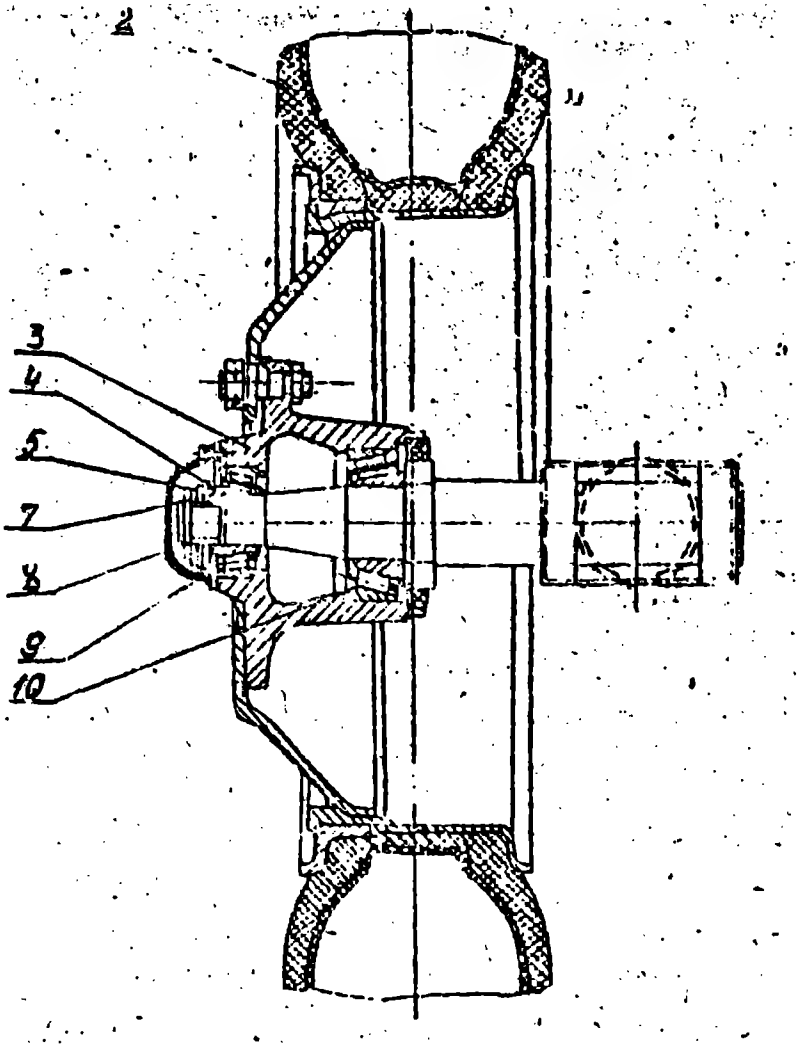

Рис. 3. Колесо с рычагом.

1.-рычаг с цапфой в сборе; 2.-колесо, покрышка, камера, ободная лента. 7,50-20 в сборе; 3.-ступица; 4.- гайка-шайба цапфы; 5.- замочная шайба; 7.- гайка; 8.- крышка ступицы; 9.- подшипник 7608; 10.- подшипник 7611.

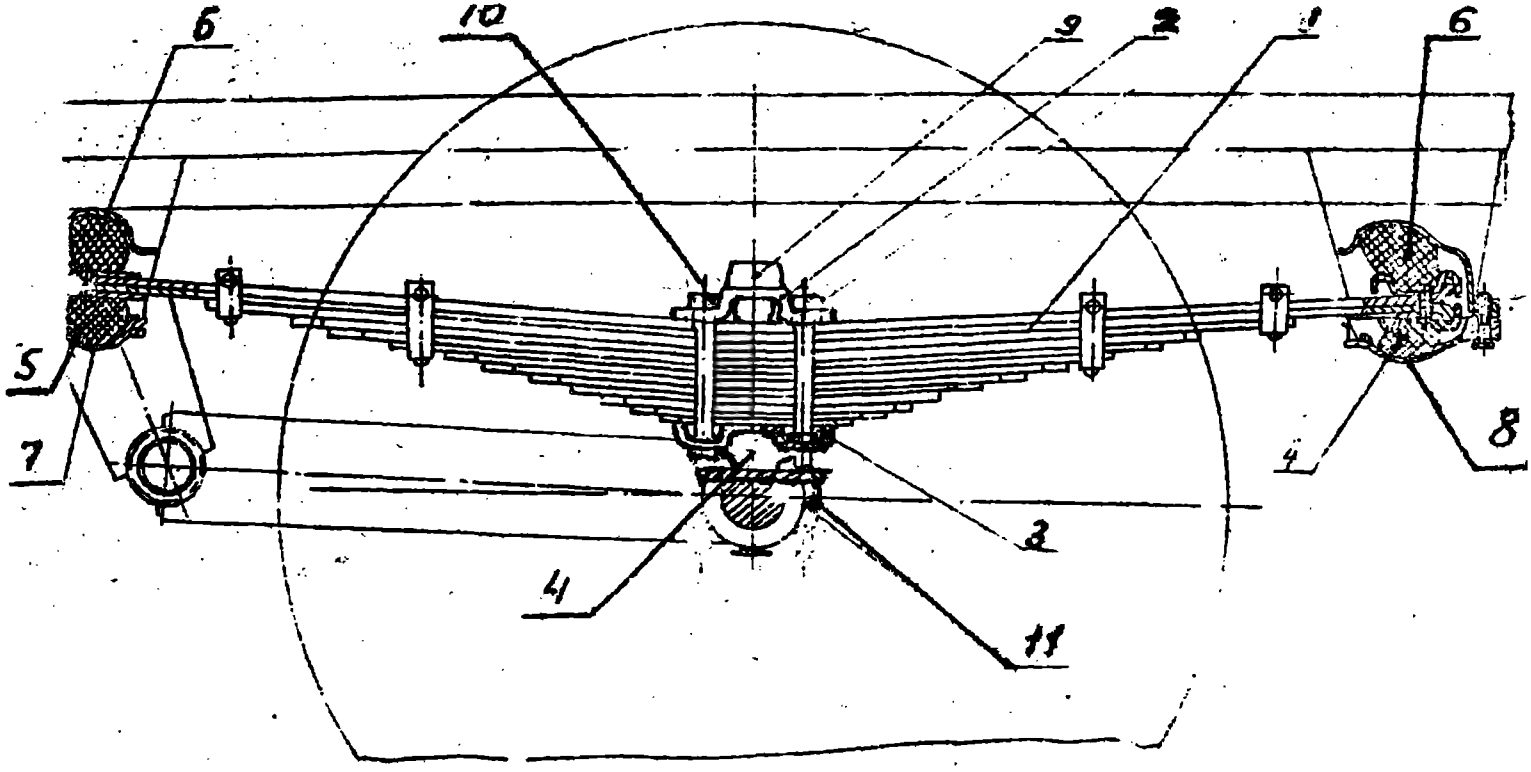

Рис. 4
1 - рессора; 2 - накладка рессоры; 3 - подкладка рессоры; 4 - опора передней рессоры верхняя; 5 - опора передней рессоры нижняя; 6 - опора задней рессоры верхняя 7 - крышка кронштейна задней рессоры; 8 - крышка заднего кронштейна задней рессоры; 9 - буфер задней рессоры; 10 - болт; 11 - болт.

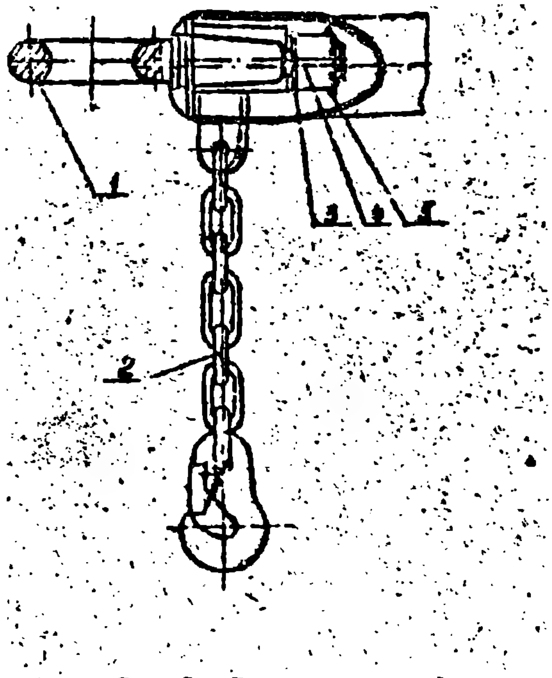

Рис. 5. Установка оцепной петли
и страховочных цепей.

1.- петля оцепная; 2.- цепь страховочная;
3.- шайба; 4.- гайка; 5.- шплинт.

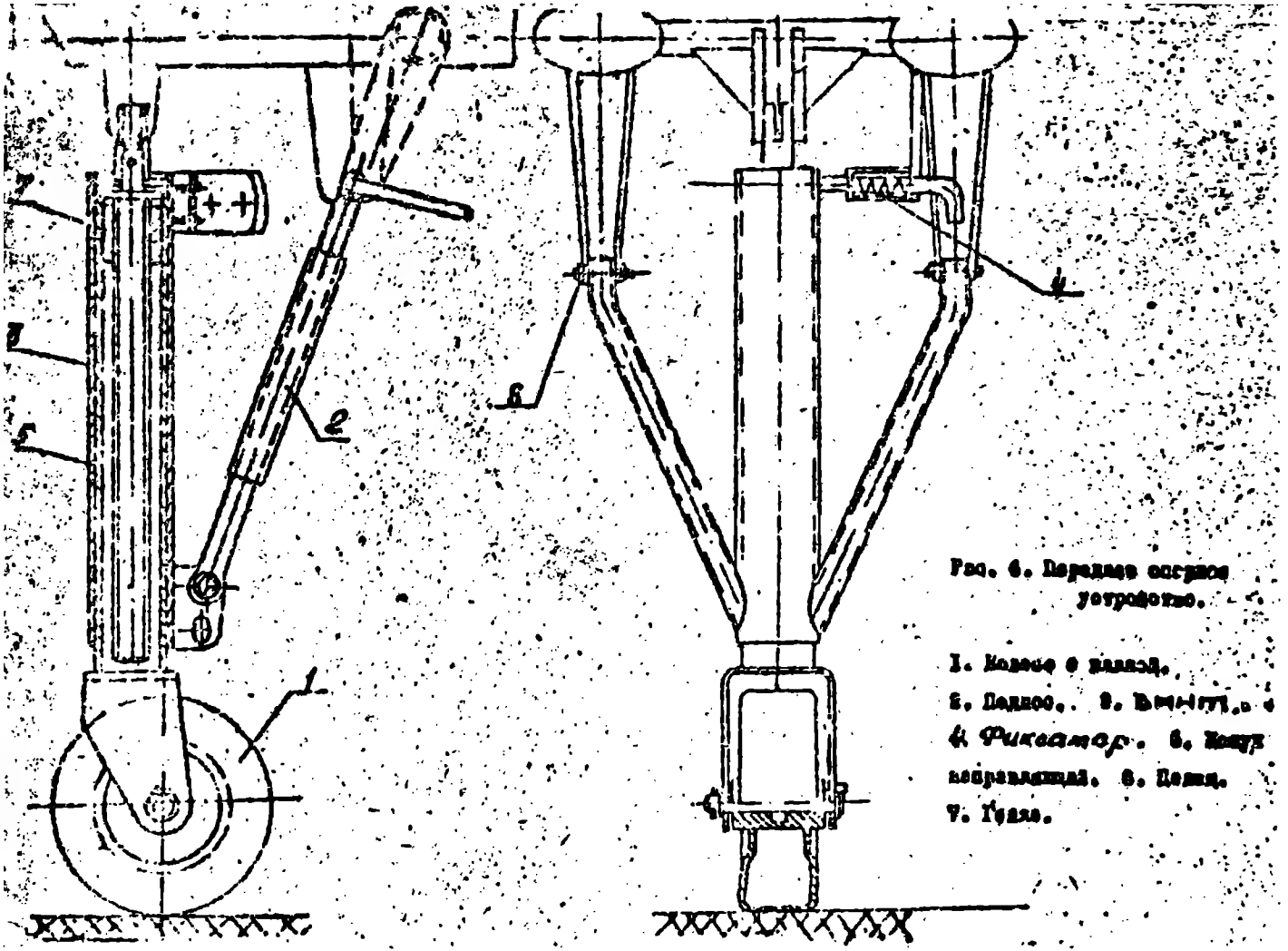

Рис. 6. Передняя опорное устройство.

1. Колесо с вилкой.
2. Подпос. 3. Вилка.
4. Фиксатор. 5. Кожух направляющий. 6. Цепь.
7. Гайка.

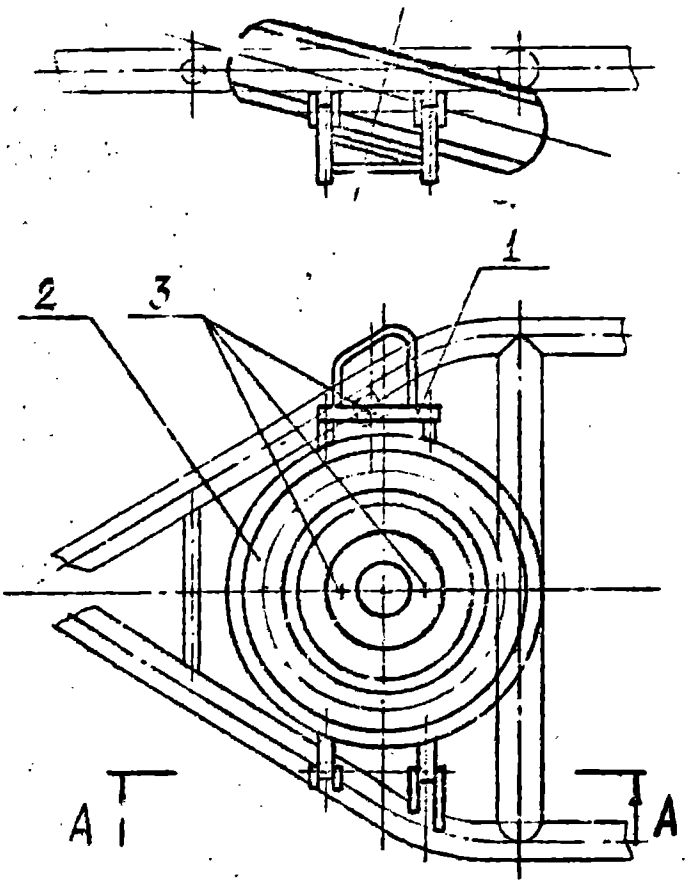

Рис. 7

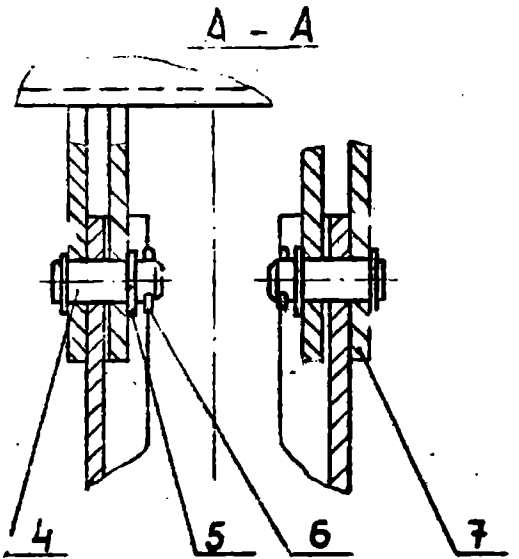

1. Держатель запасного колеса.
2. Запасное колесо.
3. Гайка.
4. Палец.
5. Шайба.
6. Шплинт.
7. Кронштейн.

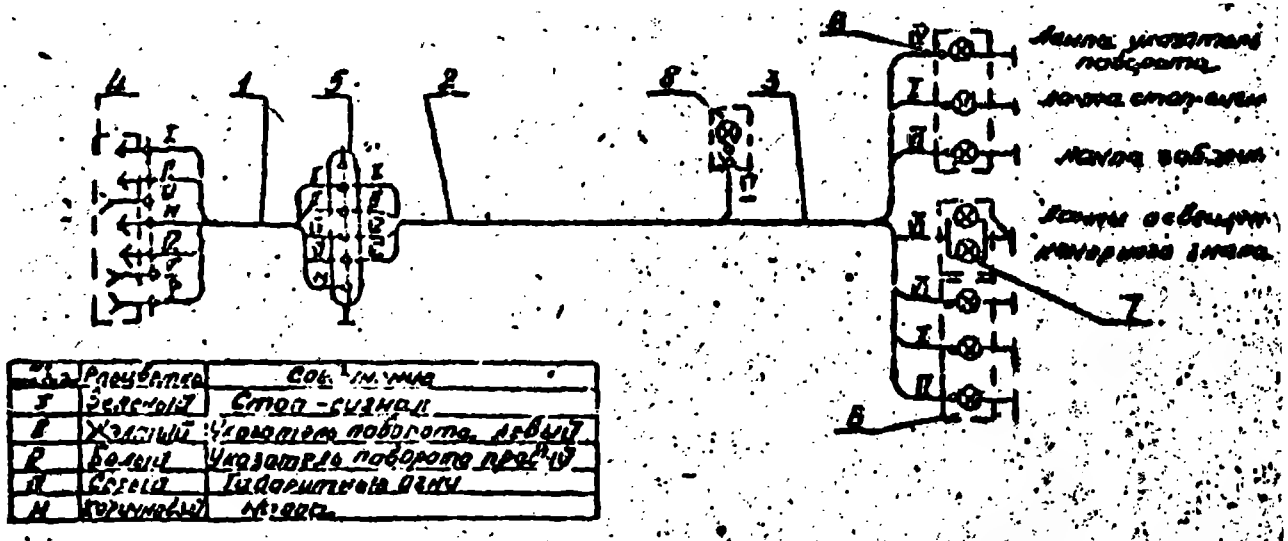

Обозначение	Расцветка	Соединения
З	Зеленый	Стоп-сигнал
Ж	Желтый	Указатели поворота левый
Р	Белый	Указатель поворота правый
С	Серый	Габаритные огни
Ч	Черный	Масса

Рис. 8. Схема принципиальная электрическая.

1. Жгут проводов от тягача к прицепу. 2. Жгут проводов на раме прицепа.
3. Жгут проводов от розетки к задним фонарям. 4. Вилка ПС300-Т50.
5. Панель соединительная ЦС2-12. 6. Фонарь задний 6ШТ33. 7. Фонарь
освещения номерного знака 6ШТ34. 8. Фонарь подфарника освещения 6ШТ03.

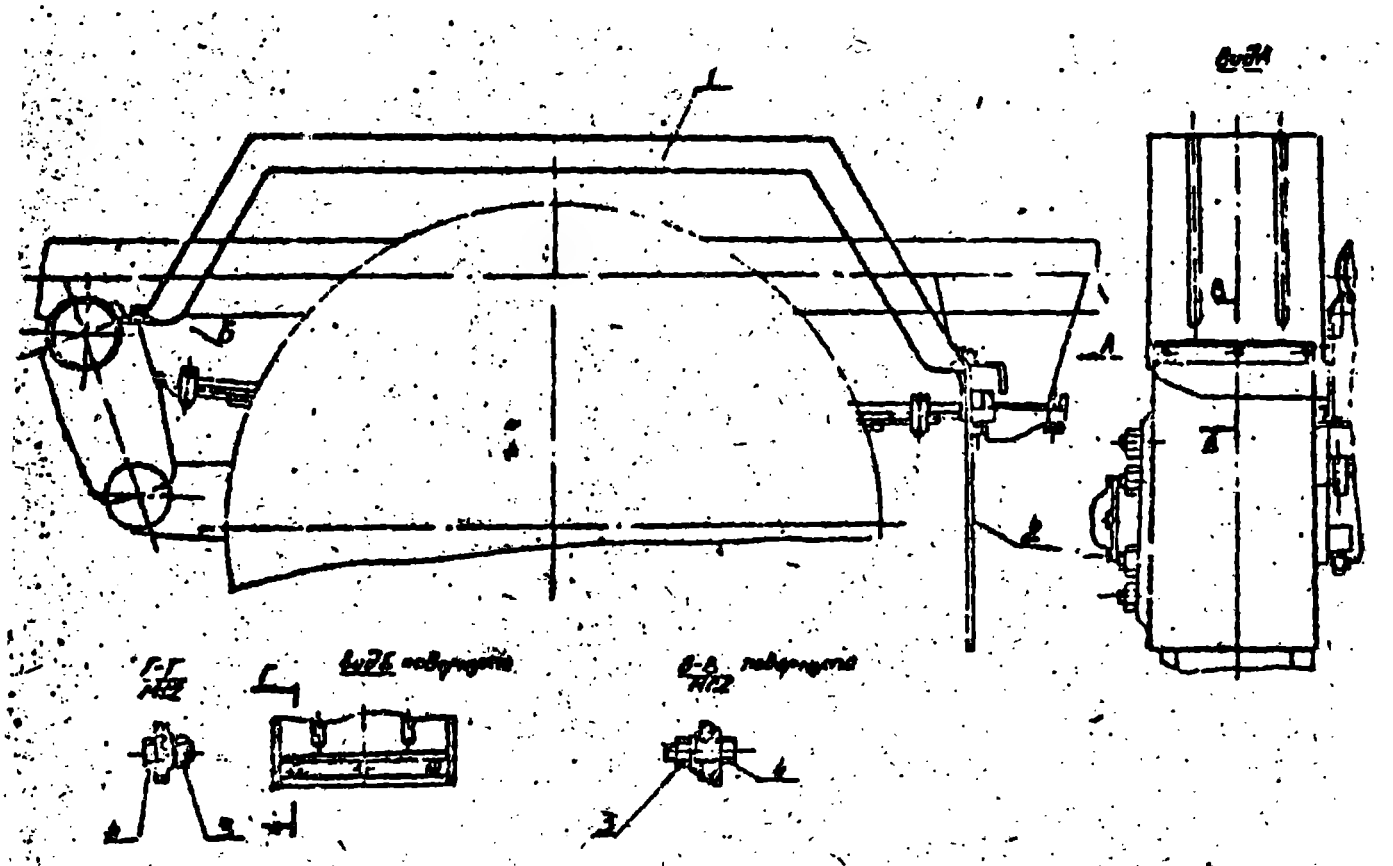

Рис. 6. Установка крыльев.

I.– крыло; 2.– фартук крыла; 3.– тяжка; 4.– болт.

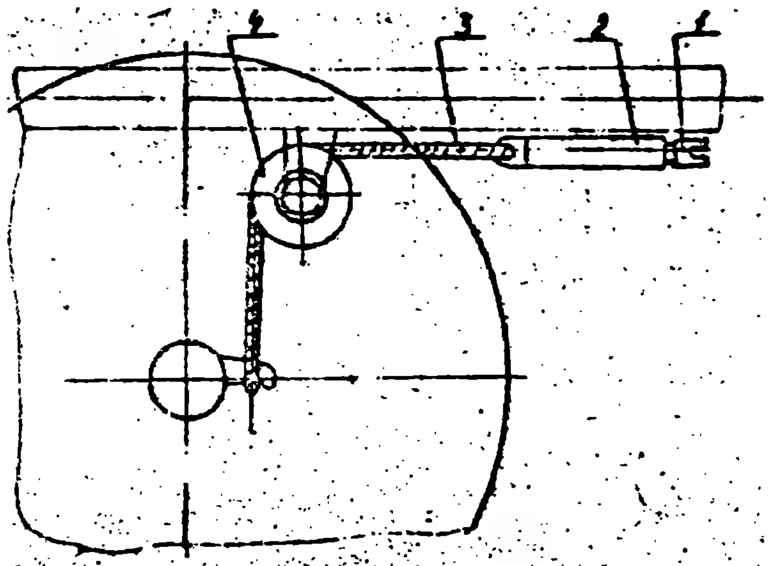

Рис. 10. Механизм блокировки рессор.

1.- Валик. 2.- Гильза. 3.- Трос. 4.- Блок

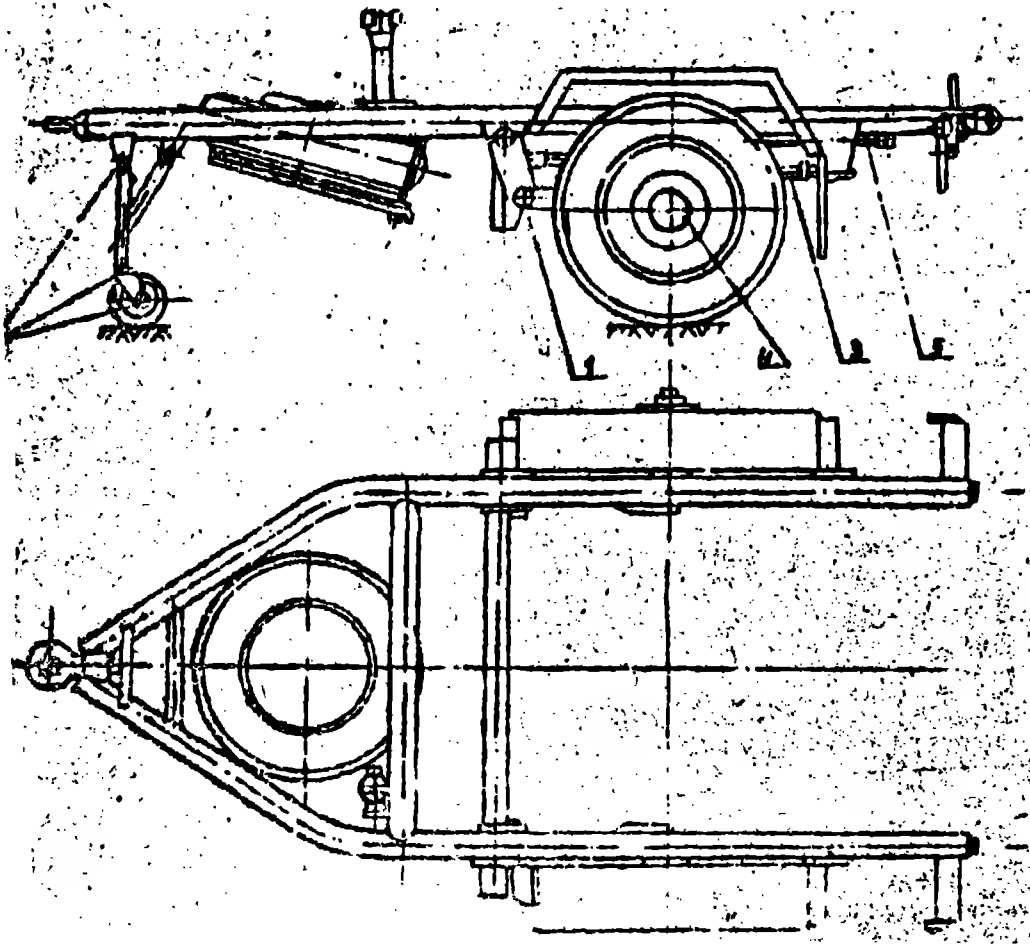

Рис. 11. Схема опоры

1. Установка рычага колеса
2. Опорное устройство
3. Рессора
4. Смазать подшипники, сальники и наполнить ступицы и крышки на 2/3 объема смазкой.
5. Механизм блокировки подвески

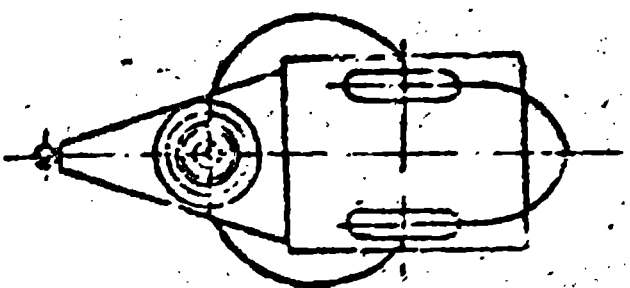

Рис. 12. Схема перестановки [illegible].

ОКП 42 1213

ПО «Теплоконтроль»

Манометр, мановакуумметр показывающий МТП-М, МВТП-М

ПАСПОРТ

2В0.283.917-02 ПС

1. Назначение

1.1. Манометр, мановакуумметр показывающий МТП-М, МВТП-М (в дальнейшем—прибор) предназначен для измерения избыточного и вакуумметрического давления жидких и газообразных неагрессивных некристаллизующихся сред, в том числе кислорода, водорода, ацетилена.

1.2. Приборы имеют исполнение В3, что по ГОСТ 15150-69 означает:

В—для эксплуатации на суше и на море во всех макроклиматических районах, кроме района с очень холодным климатом.

З—для эксплуатации в закрытых помещениях с естественной вентиляцией.

2. Основные технические данные и характеристики

2.1. Исполнение прибора, диапазон показаний, класс точности, графические эквиваленты измеряемой среды указаны на приборе по ГОСТ 2405-88.

У приборов с дифференцированным классом точности высший класс, находящийся в диапазоне измерений от 25 до 75%, выделен дугой.

2.2. Условия эксплуатации:

температура окружающего воздуха от минус 60 до плюс 60°С;

относительная влажность до 98% при температуре 35°С;

вибрация частотой 5-25 Hz с амплитудой 0,1 mm.

2.3. Габаритные размеры по ГОСТ 2405-88 (для диаметров 60 и 63 mm).

2.4. Масса, kg, 0,110 (минимальная); 0,2 (максимальная).

2.5. Содержание цветных металлов, g, не более: латунь—69 (механизм), сплав алюминиевый—61 (корпус), бронза—14 (пружина).

3. Комплектность

Обозначение документа	Наименование и условное обозначение	Кол.	Примечание
	Прибор	1 шт.	По заказу потребителя
2В0.283.917-02 ПС	Паспорт	1 экз.	

4. Методика поверки

4.1. Прибор подлежит поверке в соответствии с ГОСТ 8.513-84.

4.2. Рекомендуемая периодичность поверки не менее одного раза в год.

4.3. Методы и средства поверки по МИ 925-85.

При выпуске из производства поверка произведеиа при температуре окружающего воздуха 23°С—в летнее время года и 20°С—в остальное время года с допускаемым отклонением:

±2°С—для приборов класса точности 1; 1,5-1-1,5;

±5°С—для приборов класса точности 1,5; 2,5-1,5-2,5; 2,5; 4-2,5-4;

5. Указание мер безопасности

5.1. При работе с прибором необходимо соблюдать общие правила техники безопасности, распространяющиеся на приборы, измеряющие давление.

6. Порядок установки и монтаж

6.1. ВВИНЧИВАНИЕ ИЛИ УДЕРЖАНИЕ ПРИБОРОВ ПРИ ПРИСОЕДИНЕНИИ К МАГИСТРАЛИ НЕОБХОДИМО ПРОИЗВОДИТЬ ТОЛЬКО ЗА ШТУЦЕР ПРИБОРА КЛЮЧОМ.

ПРИКЛАДЫВАТЬ УСИЛИЕ К КОРПУСУ ПРИБОРА ЗАПРЕЩАЕТСЯ!

6.2. В системах с резкопульсирующими нагрузками, для обеспечения плавной передачи давления в прибор, необходимо применять прибор с демпфером.

Скорость изменения давления измеряемой среды, поступающей в прибор, не должна превышать 10% от верхнего предела измерений в секунду.

7. Транспортирование и хранение

7.1. Транспортирование приборов—по группе 6 ГОСТ 15150-69 при температуре окружающего воздуха от минус 60 до плюс 60°С;

относительная влажность 100% при 35°С.

7.2. Хранение приборов—по группе 2 ГОСТ 15150-69 при температуре от минус 50 до плюс 50°С и относительной влажности 98% при 35°С.

8. Техническое обслуживание и ремонт

8.1. При необходимости приборы подвергаются текущему ремонту. Текущий ремонт выполняют силами обслуживающего персонала и ремонтной службой на месте эксплуатации приборов.

8.2. Техническое обслуживание и ремонт согласно инструкции 2В0.283.917 ИО, поставляемой по требованию заказчика.

9. Свидетельство о приемке

Прибор соответствует ТУ 25-7310.0045-87 и признан годным для эксплуатации.

Дата выпуска и штамп ОТК нанесены на приборе

10. Гарантии изготовителя

10.1. Гарантийный срок эксплуатации 36 мес. со дня ввода прибора в эксплуатацию.

Гарантийный срок хранения 18 мес. с момента изготовления.

1990

Тип. ПО«Теплоконтроль» Зак.849 Тир.350000 3.04.90 с.я.п

МИНИСТЕРСТВО ОБОРОНЫ

ФОРСУНКА КУХОННАЯ ФК-01

ПАСПОРТ

ПС 1815—81

I. Назначение

Форсунка кухонная ФК-01 предназначена для сжигания жидкого топлива (дизельного или керосина) в топках технических средств приготовления пищи и выпечки хлеба в полевых условиях.

2. Технические характеристики

2.1. Основные параметры и размеры форсунки кухонной ФК-01 приведены в таблице 1.

Таблица № 1

Наименование показателей	Норма
Время розжига, мин.	6—8
Рабочее давление, МПа (кг/см^2)	0,05—0,2 (0,5—2,0)
Расход топлива при давлении в системе 0,15 МПа (1,5 кгс/см^2), кг/ч	4—4,8
Вид применяемого топлива	Дизельное З—0,5 (Л—0,5) ГОСТ 305/73 Керосин ГОСТ 4753—68
Диаметр канала сопла, мм	1,5
Габаритные размеры, мм:	
— длина	510
— ширина	270
— высота	170
Масса, кг	4,7

3. Состав изделия и комплект поставки

3.1. Форсунка кухонная ФК-01 (см. рис. 4.1) состоит из испарителя, регулировочного вентиля, сопла газового, направляющей пламени, щитка и корытца.

3.2. Комплект заводской поставки форсунки ФК-01 приведен в таблице 2.

Таблица 2

Обозначение	Наименование	Количество
ФК—01.00.000	Форсунка кухонная, шт.	3
	Запасные части	
ЧК—01.00.008	Сопло газовое, шт.	3
ФК—01.00.009	Шайба, шт.	3
	Принадлежности	
КП—130.02.310	Игла для чистки сопла, шт.	3
	Материалы	-
	Шнур асбестовый	
	ШАОН 3 ГОСТ 1779—72	0,5
	Документация	
ФК—01.00.000ПС	Паспорт, экз.	1

4. Устройство и принцип работы

4.1. Форсунка кухонная представляет собой приспособление для испарения и сжигания жидкого топлива, поступающего под давлением из топливного бака. Испаритель состоит из изогнутых и соединенных V-образно труб испарителя, корпуса сопла газового и воспламенителя. Воспламенитель во время работы форсунки раскаляется докрасна, что способствует воспламенению струи газа при кратковременном самопроизвольном загасании форсунки.

Регулировочный вентиль предназначен для регулирования подачи топлива в испаритель. Регулировочный вентиль (см. рис. 4.2) состоит из иглы набивки сальника (пропитанного графитовой смазкой асбестового шнура), гайки сальника, штуцера, маховичка и корпуса.

Сопло газовое обеспечивает формирование вытекающей струи газа. Сопло изготовляется из латуни и устанавливается в корпусе сопла газового.

Направляющая пламени предназначена для направления факела пламени.

Щиток служит для соединения составных частей форсунки и для крепления ее в топках технических средств.

Корытце приваривается к щитку и служит для сбора жидкого топлива при розжиге форсунки.

Герметичность резьбовых соединений обеспечивается с помощью медных прокладок. Для удобства чистки труб испарителя от кокса предусмотрены латунные заглушки.

4.2. Принцип работы форсунок заключается в следующем: топливо, поступающее из бака, через регулировочный вентиль попадает в испаритель. Проходя последовательно трубы испарителя, топливо, нагреваясь, переходит в газообразное состояние и через отверстие сопла под давлением попадает в топку, где и сгорает. Образовавшийся факел огня через направляющую пламени попадает в нужную для обогрева зону топки, а небольшая часть его используется для нагрева труб испарителя форсунки.

Первоначальный нагрев испарительных труб при розжиге форсунки производится открытым сжиганием жидкого топлива в корытце. По окончании розжига форсунки горение топлива в корытце прекращается.

Степень горения форсунки регулируется вентилем.

5. Указание мер безопасности.

Прежде чем приступить к работе с форсункой, необходимо изучить ее устройство, принцип работы и правила пользования в соответствии с настоящим паспортом.

При эксплуатации форсунки соблюдайте следующие требования:

— не стойте против топки при розжиге и работе форсунки во избежание ожогов от случайно выбившегося пламени. Наблюдая за пламенем форсунки, не приближайте лицо к ней;

— не допускайте в процессе розжига переполнения корытца топливом;

— немедленно вытирайте пролитое топливо сухой ветошью;

— не допускайте повышения давления топлива, поступающего к форсунке более чем на 0,2 МПа (2кгс/см^2);

— не производите ремонт и подтяжку резьбовых соединений на работающей форсунке.

При работе с форсункой необходимо пользоваться рукавицами.

Чтоб не происходило вспышки после затухания пламени, необходимо повторно разжигать форсунку через 2—3 минуты, т. к. за это время происходит выход паров топлива из топочного пространства.

КАТЕГОРИЧЕСКИ ЗАПРЕЩАЕТСЯ розжиг и работа форсунки на бензине и смеси бензина с дизельным топливом.

6. Подготовка к работе.

При вводе в эксплуатацию форсунки после хранения необходимо произвести ее расконсервацию, для чего отверните заглушку вентиля, снимите упаковку с сопла газового, откройте вентиль, промойте керосином трубы испарителя и продуйте форсунку воздухом.

Подготовку к работе форсунки производите в следующем порядке:

— прочистите отверстие сопла газового иглой для чистки сопла;

— установите форсунку в топку, закрепив щиток в рамке и соедините ее с топливной системой технического средства;

— заправьте топливные баки жидким топливом;

— создайте давление в топливной системе технического средства до 0,15 ПМа (1,5кгс/см^2) и постепенно, открывая регулировочный вентиль, заполните трубы испарителя топливом до появления его из сопла, после чего закройте регулировочный вентиль;

— проверьте герметичность соединений, в случае протекания топлива подтяните соединения.

7. Порядок работы.

7.1. Процесс работы форсунки подразделяется на следующие этапы:

— розжиг форсунки;

— работа форсунки;

— прекращение работы форсунки.

7.1.1. Розжиг форсунки производится в следующем порядке:

— проверьте наличие давления в топливной системе технического средства;

— наполните корытце форсунки жидким топливом, открыв вентиль настолько, чтобы струя была несильной и по-

падала в корытце. После наполнения корытца топливом вентиль закройте;

— положите в корытце немного ветоши, смочите топливом и подожгите не открывая вентиля;

— приоткройте вентиль через 6—8 минут и продолжите розжиг до образования устойчивого пламени;

— поднимите давление в топливной системе до 0,15 МПа (1,5 кгс/см^2) после окончания розжига и отрегулируйте работу форсунки на рабочий режим.

7.1.2. Во время работы форсунки:

— не допускайте падения давления в топливной системе ниже 0,05 МПа (0,5 кгс/см^2) и увеличения его свыше 0,2 МПа (2кгс/куб. см);

— регулируйте режим работы вентилем в зависимости от режима тепловой обработки пищи, не допускайте форсированной работы без нагрузки котлов и плит продуктами;

— при затухании форсунки действуйте, как изложено в разделе «Указание мер безопасности».

Постоянно наблюдайте за пламенем и нормальной работой форсунки:

— при перегреве труб испарителя (синее пламя и пульсирующий режим) увеличьте тягу открытием шибера на дымовой трубе и закрытием дверки зольника;

— при охлаждении труб испарителя (красное пламя и выход влажного пара или жидкого топлива) уменьшите тягу закрытием шибера на дымовой трубе и открытием дверки зольника.

7.1.3. Прекращение работы форсунки производите в следующем порядке:

— прекратите подачу топлива в форсунку, закрыв регулировочный вентиль и дайте полностью выгореть оставшемуся в форсунке топливу;

— снизьте давление в топливной системе до атмосферного, для чего выпустите воздух из топливного бака.

Извлечение форсунки из топки производите после охлаждения. При этом, отсоединив топливопровод от форсунки, выньте ось щитка и извлеките форсунку из топочной камеры.

Перед укладкой форсунки в упаковочный ящик проверьте, закрыт ли вентиль, наверните заглушку вентиля, удалите сажу с наружных поверхностей.

8. Техническое обслуживание

Для обеспечения бесперебойной работы кухонной форсунки соблюдайте правила технической эксплуатации, изложенные в настоящем паспорте.

В процессе эксплуатации необходимо:

— применять чистое дизельное топливо или фильтровать его;

— при ухудшении горения и отклонении пламени форсунки прочищать отверстие сопла газового иглой для чистки сопла или отвернуть сопло и заглушку и прочистить корпус сопла газового;

— при частом загасании (после 90—100 часов работы) форсунки после чистки сопла газового и корпуса сопла газового необходимо произвести чистку труб испарителя от коксовых отложений. Для этого необходимо отвернуть заглушку, сопло газовое и регулировочный вентиль, очистить металлическим ершом (проволокой) трубы испарителя, промыть их дизельным топливом и продуть сжатым воздухом. Затем собрать форсунку и установить в топку для дальнейшей эксплуатации;

— пользоваться зимними сортами дизельного топлива при эксплуатации форсунок в холодное время года (0°С и ниже). Во избежание загустения дизельного топлива рекомендуется добавить в него 10—15 проц. керосина.

9. Консервация.

9.1. Перед консервацией форсунку необходимо очистить от загрязнений, следов коррозии, покрасить и продуть сухим сжатым воздухом.

9.2. Консервацию форсунки (по ГОСТ 9.014—78) производите в сухом помещении с температурой воздуха не ниже +15°С путем продувки подогретым воздухом, насыщенным парами ингибитора НДА и герметизацией полостей испарителя.

Герметизация достигается путем закрытия регулировочного вентиля, установкой заглушки вентиля и обертыванием лентой полиэтиленовой с липким слоем сопла газового или другим способом, обеспечивающим герметичность полости испарителя. Срок защиты без переконсервации — 5 лет.

9.3. Допускается консервация форсунки инертными газами (азот, аргон) или смачиванием полости смесью из 70-процентного дизельного топлива, 30-проц. масла веретенного

АУ ГОСТ 1642—75 с последующей герметизацией полости испарителя. Предельный срок защиты от коррозии в этом случае составляет 1—1,5 года.

9.4. Консервация форсунки кухонной маслами и смазками не рекомендуется. Консервацию принадлежностей и запасных частей производить смазкой ПВК ГОСТ 14537—74, после чего каждый предмет оберните бумагой и уложите в упаковочный ящик вместе с форсунками.

10. Характерные неисправности и методы их устранения

Таблица 3

Наименование неисправности, внешние проявления и дополнительные признаки	Вероятная причина	Метод устранения
1	2	3
Подтекание топлива в соединениях форсунки	Слабо затянуты резьбовые соединения, повреждена прокладка	Осторожно, чтобы не сорвать резьбу, подтянуть соединения или заменить прокладку
Из дымовой трубы топки выходит черный дым	Неполное сгорание топлива из-за недостаточного нагрева испарительных труб при розжиге	Продолжить нагрев испарителя сжиганием топлива в корытце. Открыть дверку зольника и прикрыть шибер на дымовой трубе
Форсунка работает неустойчиво, гаснет, меняется направление струи из сопла	Недостаточно топлива в баке, засорилось отверстие сопла газового или регулировочного вентиля. Фильтр топливной системы засорился	Наполнить бак топливом и поднять давление в баке до 0,15 МПА Прочистить отверстие сопла газового или регулировочного вентиля. Прочист. фильтр топливной системы

1	2	3
Форсунка работает неустойчиво, гаснет, часто засоряется сопло	Закоксовались трубы испарителя	Прекратить работу форсунки, снять, разобрать ее и очистить трубы испарителя от продуктов коксования
Пламя форсунки неоднородно и постоянно меняется по цвету	Наличие воды в топливе	Снять форсунку, слить топливо, продуть сжатым воздухом топливную систему и форсунку, залить чистое топливо

11. Свидетельство о приемке.

Форсунки кухонные ФК-01 — 3 шт. соответствуют техническим условиям ТУ ЦПУ МО № 1814-81 и признаны годными для эксплуатации.

Дата выпуска 19[illegible] год.

Контролер ОТК [illegible]

12. Гарантийные обязательства

12.1. Завод-изготовитель гарантирует соответствие форсунок требованиям технических условий и чертежей.

12.2. Срок гарантии устанавливается 12 месяцев со дня получения форсунки потребителем, но не более 1000 часов с начала ее работы, при условии соблюдения правил транспортирования, хранения и эксплуатации, установленных техническими условиями и паспортом на форсунки.

12.3. Изготовитель в течение указанного срока безвозмездно устраняет выявленные дефекты, заменяет вышедшие из строя части изделия, а в случае невозможности устранения дефектов заменяет форсунку.

Это правило не распространяется на случаи, когда форсунки вышли из строя по вине потребителя в результате неправильной эксплуатации и хранения, указаны в данном паспорте.

г. Ирбит, типография 2 12 89 г., заказ 8511, тираж 2000

УПРАВЛЕНИЕ ВНУТРЕННИХ ДЕЛ
АСТРАХАНСКОГО ОБЛИСПОЛКОМА

Ш А С С И

ПОД СПЕЦИАЛЬНЫЙ КУХОННЫЙ ПРИЦЕП

Руководство по перевозке железнодорожным транспортом

8912—0000010 ДРПТ

I. ВВЕДЕНИЕ

Настоящее руководство устанавливает основные положения и требования, предъявляемые к шасси под специальный кухонный прицеп модели 8912 полной массой (далее по тексту—прицеп) при транспортировке железнодорожным транспортом.

Положения и требования по погрузке-разгрузке и транспортировке грузов на колесном ходу железнодорожным транспортом, изложенные в главе «Технических условий погрузки и крепления грузов» Министерства путей сообщения СССР, в руководство не вошли.

Прицеп имеет две комплекции:

I — с тормозами (основной вариант)

II— без тормозов.

II. ТЕХНИЧЕСКАЯ ХАРАКТЕРИСТИКА

1.	Тип прицепа		автомобильный одноосный
2.	Полная масса прицепа,	кг	590
3.	Габаритные размеры,	мм	
	длина		3745
	ширина		2230
	высота		1320
4.	База (от оси колеса до переднего опорного устройства),	мм	2100
5.	Положение центра тяжести,	мм	
	по длине от оси колеса		67
	по высоте от поля железнодорожной платформы		372
6.	Дорожный просвет,	мм	360
7.	Колесная колея,	мм	1800
8.	Шины		220×508 ГОСТ 5513-75
9.	Давление в шинах,	кг/см^2	3,0
10.	Количество колес		2
11.	Наличие стояночного тормоза		имеется (для основного варианта)

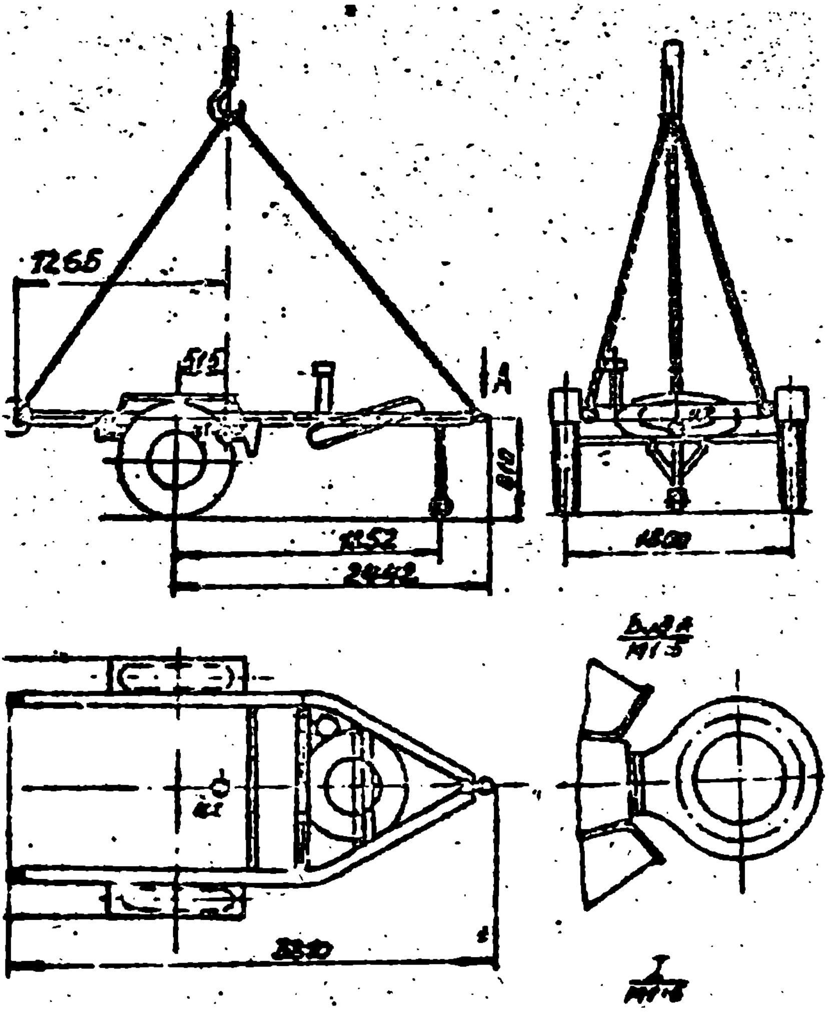
1265
515
A
810
1152
2442
1800
Б-Б А
М 1:5
3310

III. ПОГРУЗКА (ВЫГРУЗКА), РАЗМЕЩЕНИЕ И КРЕПЛЕНИЕ ПРИЦЕПА-ШАССИ

3.1. Погрузку (выгрузку) прицепов подъемными устройствами производить согласно схеме (рис. 1). При этом один крюк стропа цеплять за сцепную петлю; два других — за бобышки (скобы), расположенные на задних торцах лонжеронов рамы.

3.2. Подклинить колеса прицепов упорными брусками спереди и сзади. С внутренней стороны колеса фиксировать направляющими брусками.

Каждый упорный брусок прибить к полу железнодорожной платформы двумя (7) гвоздями К 6×200.

Каждый направляющий брусок прибить к полу ж/д платформы:

для крайних прицепов — шестью гвоздями К 6×200

для средних прицепов — двумя гвоздями К 6×200

Закрепить каждый прицеп растяжками из проволоки.

Передние растяжки из проволоки ф-6 мм в три нити крепить за лонжерон в месте стыка с поперечиной № 2.

Задние растяжки из проволоки ф-6 мм в две нити крепить за рессору.

Лысьвенский
металлургический
завод

ФОНАРЬ

керосиновый
ветроустойчивый

ТУ 14-11-175-86

Руководство
по эксплуатации

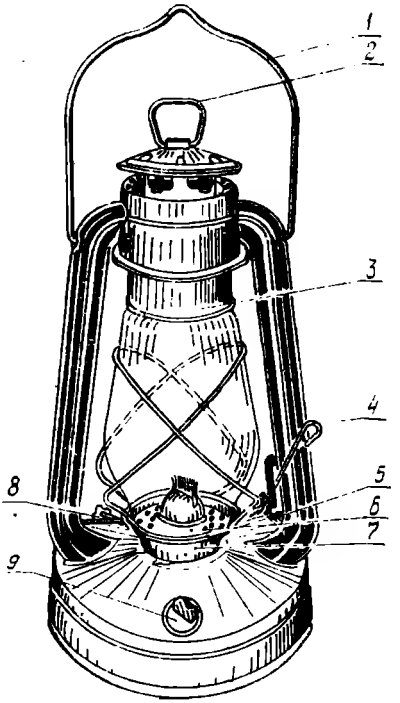

1. Ручка.
2. Ушко.
3. Цилиндр.
4. Рычаг.
5. Замок.
6. Сито.
7. Колпак.
8. Стержень ключа
9. Пробка.

1. Общие указания

1.1. Фонарь заливать только осветительным керосином.

1.2. Следить за правильным положением стекла на сите.

1.3. При пользовании фонарем не заслонять отверстия верхней части фонаря, предназначенные для выхода газов.

2. Технические требования

2.1. Фонарь предназначен для эксплуатации в помещении и на открытом воздухе.

2.2. Вместимость резервуара, л 0,5

2.3. Время горения на одной заправке, час., не менее 30

2.4. Фитиль фонаря — плоский, 7-линейный размерами 2x16x200 мм по РСТ РСФСР 611—79

2.5. Масса фонаря без заполнения резервуара керосином, кг, не более 1,0

2.6. Фонарь, керосиновый, рассчитан на горение при постоянной скорости воздушного потока не менее, м/с 15

3. Требования по технике безопасности

3.1. Запрещается:

3.1.1. Заполнять фонарь в зажженом состоянии керосином.

3.1.2. Подвешивать фонарь на сгораемые поверхности (стены, перегородки, столбы и т. д.).

3.1.3. Устанавливать фонарь вблизи сгораемых материалов и входить с ними в помещения с легковоспламеняющимися и испаряющимися материалами.

3.1.4. Применять бензин, лигроин и другие горючие жидкости вместо осветительного керосина.

3.1.5. Эксплуатировать фонарь без стекла.

4. Подготовка к работе и порядок работы

4.1. Для заполнения резервуара необходимо вывернуть пробку поз. 9 и через отверстие в корпусе залить керосин, после чего завернуть пробку.

4.2. Для зажигания фонаря нужно поднять вверх стекло со стеклодержателем нажимом рычага 4 вниз и влево завести рычаг в прорезь замка 5.

4.3. Для снятия стекла нужно левой рукой поднять ручку 1 в вертикальное положение и пальцами той же руки за ушко 2 поднять до отказа верхний прижимной узел.

Затем правой рукой осторожно отвести стекло со стеклодержателем в противоположную сторону рычага 4.

5. Техническое обслуживание

5.1. При коптящем пламени и затухании фонаря необходимо:

5.1.1. Прочистить детали горелки, пластинка горелки должна находиться в горизонтальном положении.

5.1.2. Произвести ровный срез фитиля.

6. Гарантийные обязательства

6.1. Гарантийный срок эксплуатации фонаря 18 месяцев со дня продажи через розничную торговую сеть, а при поставках для внерыночного потребления — со дня получения потребителем.

Гарантия на стекло не распространяется.

6.2. Приобретая фонарь через розничную торговую сеть, требуйте отметку даты продажи, заверенной печатью магазина.

ОКП 42 1213

ПО «Теплоконтроль»

Манометр, мановакуумметр показывающий МТП-М, МВТП-М

ПАСПОРТ

2В0.283.917-02 ПС

1. Назначение

1.1. Манометр, мановакуумметр показывающий МТП-М, МВТП-М (в дальнейшем—прибор) предназначен для измерения избыточного и вакуумметрического давления жидких и газообразных неагрессивных некристаллизующихся сред, в том числе кислорода, водорода, ацетилена.

1.2. Приборы имеют исполнение В3, что по ГОСТ 15150-69 означает:

В—для эксплуатации на суше и на море во всех макроклиматических районах, кроме района с очень холодным климатом.

3—для эксплуатации в закрытых помещениях с естественной вентиляцией.

2. Основные технические данные и характеристики

2.1. Исполнение прибора, диапазон показаний, класс точности, графические эквиваленты измеряемой среды указаны на приборе по ГОСТ 2405-88.

У приборов с дифференцированным классом точности высший класс, находящийся в диапазоне измерений от 25 до 75%, выделен дугой.

2.2. Условия эксплуатации:

температура окружающего воздуха от минус 60 до плюс 60°С;

относительная влажность до 98% при температуре 35°С;

вибрация частотой 5-25 Hz с амплитудой 0,1 mm.

2.3. Габаритные размеры по ГОСТ 2405-88 (для диаметров 60 и 63 mm).

2.4. Масса, kg, 0,110 (минимальная); 0,2 (максимальная).

2.5. Содержание цветных металлов, g, не более: латунь—69 (механизм), сплав алюминиевый—61 (корпус), бронза—14 (пружина).

3. Комплектность

Обозначение документа	Наименование и условное обозначение	Кол.	Примечание
	Прибор	1 шт.	По заказу потребителя
2В0.283.917-02 ПС	Паспорт	1 экз.	

4. Методика поверки

4.1. Прибор подлежит поверке в соответствии с ГОСТ 8.513-84.

4.2. Рекомендуемая периодичность поверки не менее одного раза в год.

4.3. Методы и средства поверки по МИ 925-85.

При выпуске из производства поверка произведена при температуре окружающего воздуха 23°С—в летнее время года и 20°С—в остальное время года с допускаемым отклонением:

±2°С—для приборов класса точности 1; 1,5-1-1,5;

±5°С—для приборов класса точности 1,5; 2,5-1,5-2,5; 2,5; 4-2,5-4;

5. Указание мер безопасности

5.1. При работе с прибором необходимо соблюдать общие правила техники безопасности, распространяющиеся на приборы, измеряющие давление.

6. Порядок установки и монтаж

6.1. ВВИНЧИВАНИЕ ИЛИ УДЕРЖАНИЕ ПРИБОРОВ ПРИ ПРИСОЕДИНЕНИИ К МАГИСТРАЛИ НЕОБХОДИМО ПРОИЗВОДИТЬ ТОЛЬКО ЗА ШТУЦЕР ПРИБОРА КЛЮЧОМ.

ПРИКЛАДЫВАТЬ УСИЛИЕ К КОРПУСУ ПРИБОРА ЗАПРЕЩАЕТСЯ!

6.2. В системах с резкопульсирующими нагрузками, для обеспечения плавной передачи давления в прибор, необходимо применять прибор с демпфером.

Скорость изменения давления измеряемой среды, поступающей в прибор, не должна превышать 10% от верхнего предела измерений в секунду.

7. Транспортирование и хранение

7.1. Транспортирование приборов—по группе 6 ГОСТ 15150-69 при температуре окружающего воздуха от минус 60 до плюс 60°С;

относительная влажность 100% при 35°С.

7.2. Хранение приборов—по группе 2 ГОСТ 15150-69 при температуре от минус 50 до плюс 50°С и относительной влажности 98% при 35°С.

8. Техническое обслуживание и ремонт

8.1. При необходимости приборы подвергаются текущему ремонту. Текущий ремонт выполняют силами обслуживающего персонала и ремонтной службой на месте эксплуатации приборов.

8.2. Техническое обслуживание и ремонт согласно инструкции 2В0.283.917 ИО, поставляемой по требованию заказчика.

9. Свидетельство о приемке

Прибор соответствует ТУ 25-7310.0045-87 и признан годным для эксплуатации.

Дата выпуска и штамп ОТК нанесены на приборе

10. Гарантии изготовителя

10.1. Гарантийный срок эксплуатации 36 мес. со дня ввода прибора в эксплуатацию.

Гарантийный срок хранения 18 мес. с момента изготовления.

1990

Тип. ПО«Теплоконтроль» Зак.849 Тир.350000 3.04.90 с.я.п